NLS□-□□	LED NAVIGATION LIGHT LED船灯 WITH ADAPTER/アダプタ付	For the vessel length less than 20m 20m未満の船舶用	OUTLINE VIEW 外 形 図	MASS 質量 0.4kg

SOURCE 電 源	DC10V～30V			PROTECTION GRADE 保護等級	IP 56

ANIVOCAL
単位:mm

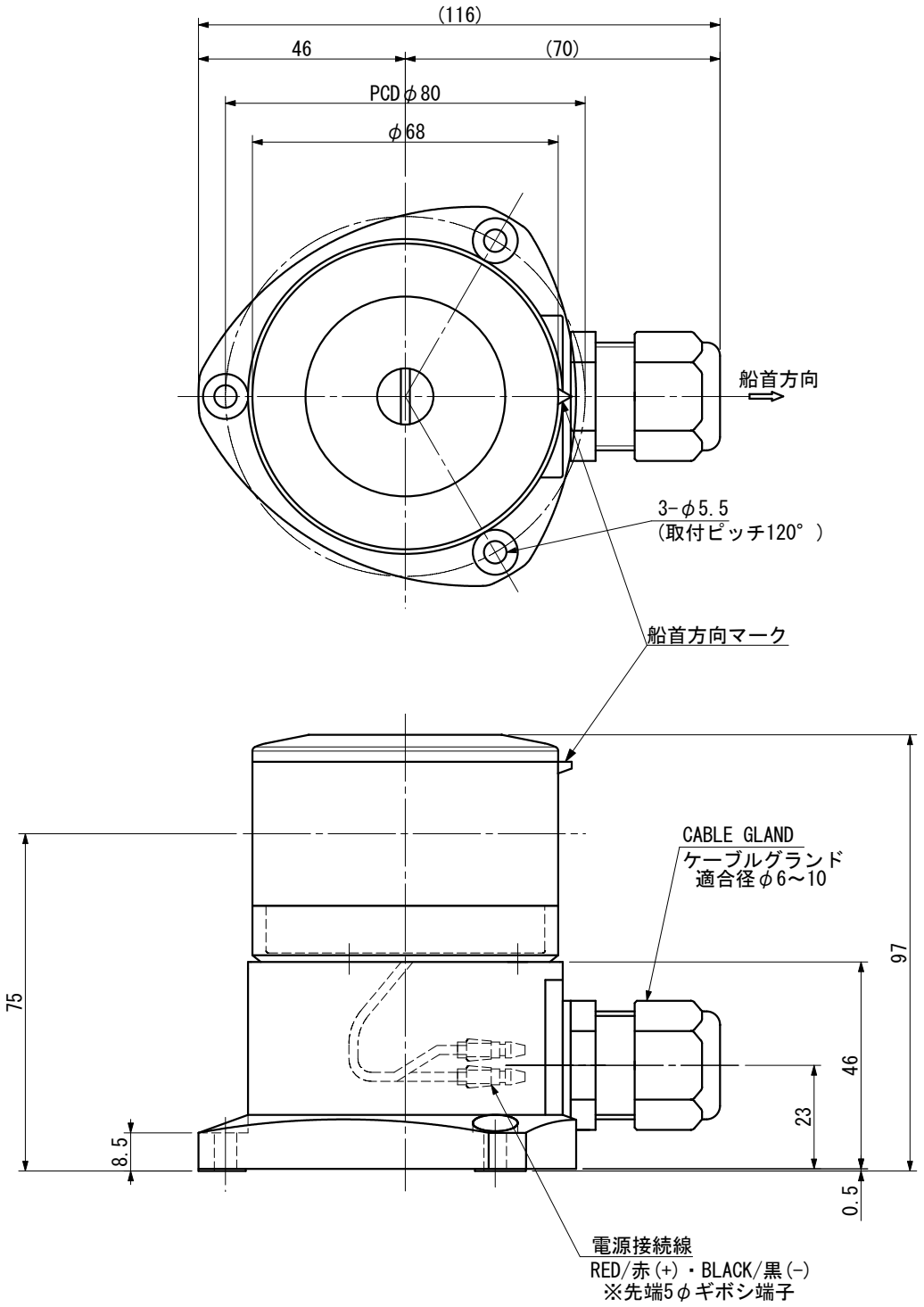

種 別	灯色	型式	光達距離 (海里)	射光角度 (deg.)	消費電力 (W)	型式承認番号
第二種船尾灯	白	NLSS-2W	2	135	3	5164
第二種引船灯	黄	NLST-2Y	2	135	3	5168

LED LIGHTING NAUTILIGHT IBUKI KOGYO	NAUTILIGHT NAVI	IBUKI KOGYO CO.LTD. 伊吹工業株式会社	D.W.N.	M.Kawamura	C.K.D.	Y.Ueda	C.K.D.	F.Shintaku
			DATE	OCT.-5.2016	SCALE	2/3	DWG.NO	NLS-0044