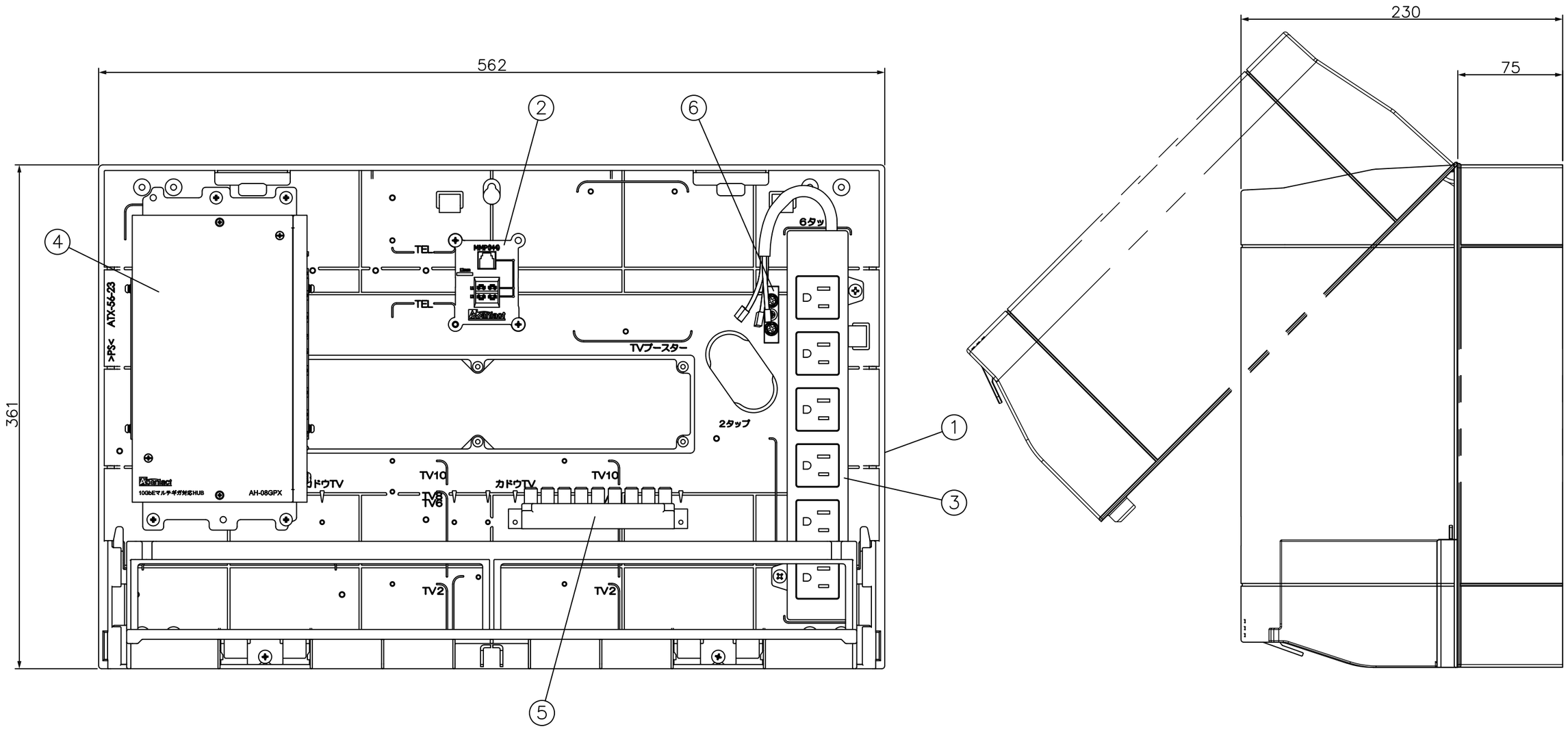

番号 NO.	部品名 PART'S NAME	材質 MATERIALS	色調 COLOR	数量 QUANTITY	備考 REMARKS
⑨	バンパー	SUS304	シルバー	1	ATX専用 ネットワーク機器サポートバンパー <同梱>
⑧	LANパッチコード	ケーブル：ポリ塩化ビニル	ケーブル：ブルー プラグ：シルバー	1	段積HUBカスケード用 CAT6A（15cm） <同梱>
⑦	アナログパッチコード	———	ホワイト	1	RJ11仕様 <同梱>
⑥	アース端子	———	ベース：コッパー	1	2P アース中継端子
⑤	8分配器	本体：亜鉛ダイカスト	シルバー	1	可動形 4K8K対応 F5接栓 9個付き
④	8ポート10Gスイッチングハブ	SECC	シルキーホワイト	2	10GbEマルチギガ対応HUB（8ポートタイプ）
③	6口電源タップ	本体：ABS	グレー	1	差込コネクタ/ケーブル付き
②	TEL4ポート端子台	本体：ABS	ホワイト	1	ケーブル差込式
①	樹脂ボックス	本体：PS	ホワイト	1	ATX−56−23

Abaniact
因幡電機産業株式会社
INABA DENKI SANGYO CO.,LTD.

設計 DESIGNED	製図 DRAWN	検図 CHECKED	承認 APPROVED	品名 NAME	LAN-BAN ATX-4X148F-00
徳山 24.04.15	徳山 24.04.15	多田 24.04.15	中島 24.04.15		
尺度 SCALE	Free	第三角法 3RD ANGLEPROJECTION		図番 DRAWING NO.	P−2404−ABWN013−0