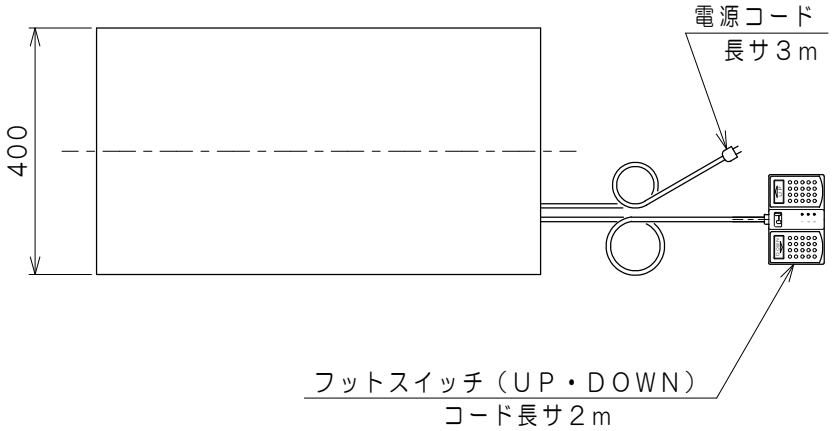


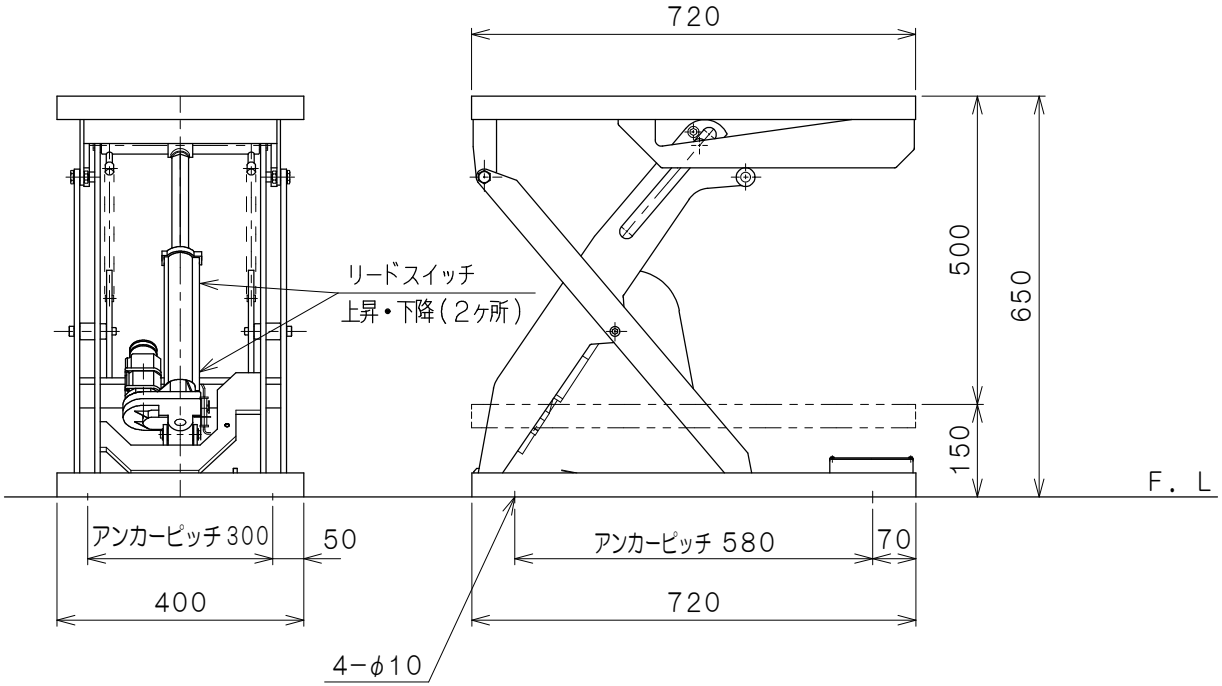


仕　様

| | |
|---|---|
| 型　式 | GLM−250−47V−100 |
| 均等荷重 | 250 Kg |
| テーブル寸法 | 720L×400W mm |
| テーブル高サ | 150〜650 mm |
| ストローク | 500 mm |
| 全　長 | 720 mm |
| 全　巾 | 400 mm |
| 全　高 | 150 mm |
| リフト方式 | 電動ボールネジ方式 |
| 操作方式 | フットスイッチ（マイコン搭載） |
| 制御方式 | ベクトル制御 |
| モーター | DC90V，70W |
| 電　源 | AC100V，50／60HZ |
| 上昇時間 | 約 22 秒 |
| 下降時間 | 約 22 秒 |
| 上昇端・下降端リードスイッチ付 | |
| 最大使用頻度 | 15回／時 |
| 自　重 | 約 45 Kg |
| 塗装色（マンセル値） | 10R4／13 |

| | | |
|---|---|---|
| 品　名 | ゴールドリフター | |
| 型　式 | GLM−250−47V−100 | |
| 図面番号 | | |
| 令和01年11月12日 | | B−4 |
| 検　図 | 作　図 | 尺　度 |
| | 秋元 | 1／10 |
| 東正車輌株式会社 | | |