仕様		
型式	GLH-200WHL	
均等荷重	200	kg
テーブル寸法	800L×500W	mm
テーブル高サ	355~1460	mm
ストローク	1105	mm
全長	1020	mm
全幅	520	mm
全高	355	mm
リフト方式	足踏油圧式	
ポンプ回数	約 62	回
自重	約 90	kg
塗装	粉体塗装	
塗装色(マンセル値)	10R4/13	
※急降下防止ハ゛ルフ゛付		

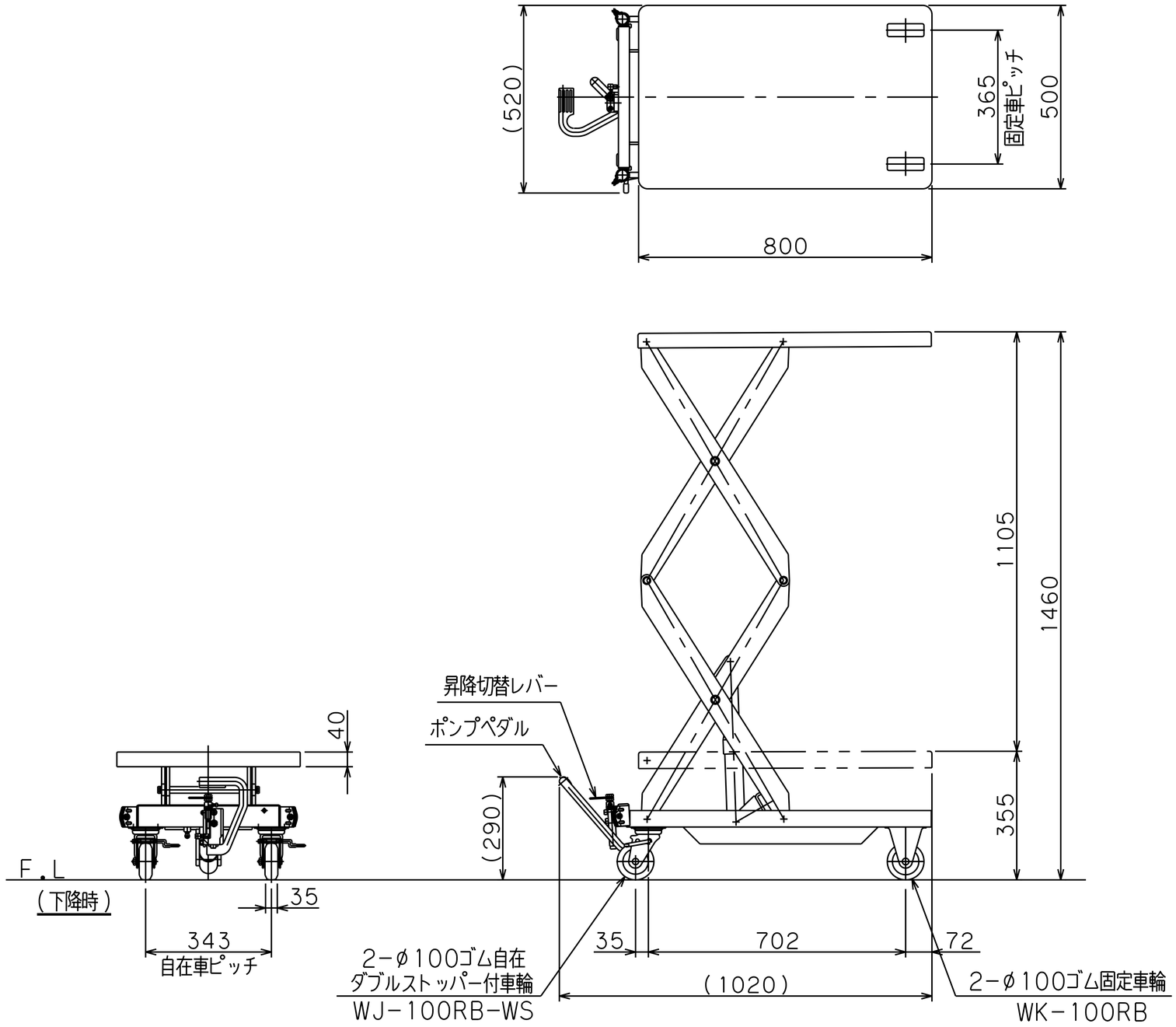

品名	ゴールドリフター	
型式	GLH-200WHL	
図面番号		
平成31年 1月 1日		B-4
検図	作図	尺度
		1/15
東正車輌株式会社		