ウォーム式粗微動マイクロメータヘッド | WGP

RoHS　カタログコード W8005

当社独自のウォームギア機構により、全移動量（13mm）にわたり粗動・微動の操作が可能なオリジナル製品です。コンパクトなデザインにより、装置の小型化や調整時間の削減が可能です。

- 粗微動切換ツマミにより、任意の位置で粗微動の切替が可能です。
- 全移動量において、分解能0.5μmを実現します。
- 直進式のためスピンドルは、回転しません。
- 先端形状がRタイプとフラットタイプがあります。

■各部の名称と使い方

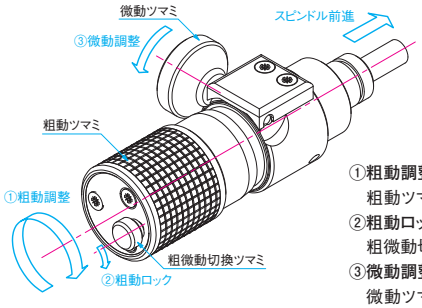

①粗動調整
粗動ツマミでおおよその位置合わせをします。
②粗動ロック
粗微動切換ツマミで粗動部をロックします。
③微動調整
微動ツマミで微動調整をします。

共通仕様

移動量〔mm〕	粗動:0～13　微動:0～13
許容荷重（静荷重）〔N〕	39.2（4kgf）
最小読取〔mm〕	粗動:0.005　微動:0.0005
移動量/1回転〔mm〕	粗動:0.25　微動:0.005
質量〔kg〕	0.1

仕様

品番	先端形状
WGP-13	フラットタイプ
WGP-13R	Rタイプ

2D CAD　3D CAD

外形図

WGP-13

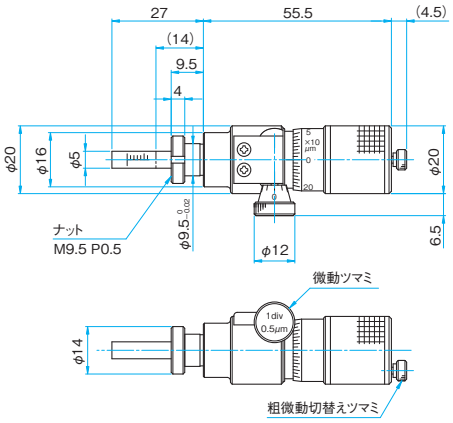

WGP-13R

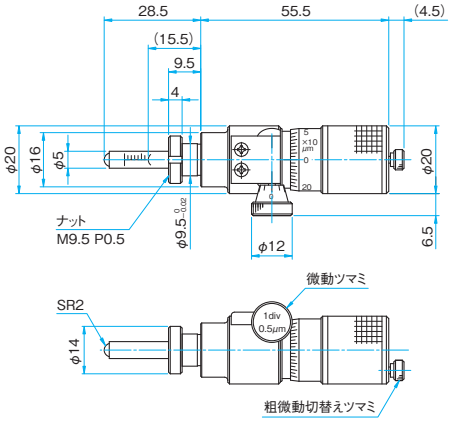

ご案内

▶ご所有の手動ステージと組合せをする場合には、別途承ります。営業までお問合せください。

注意

▶マイクロメータヘッドを交換する場合は、ステージの種類によって移動範囲が狭くなったり、取り付け部分との干渉が起きたりすることがあります。マイクロメータヘッドを交換する場合は、営業まで確認することをお勧めいたします。
▶粗動ツマミを回し続けるとマイクロ内部のストッパーが働きます。破損の原因となりますので過負荷を感じた時点で、それ以上は回さないでください。
▶微動調整部はウォームギアを応用した構造となっているためバックラッシを考慮頂き、一方向からの位置決めをすることを推奨いたします。

ステージへの組合せ例