微圧用圧力調整器 IR-1

各種ガス集中供給する場合、配管端末に取付け使用します。
コンパクトサイズで微圧制御ができる圧力調整器です。

ご購入前に

本機能は微圧仕様のため、入口圧力が変動すると出口圧力が安定しません。
本機能の上流に取り付ける圧力調整器は圧力が安定供給できる二段式圧力調整器を推奨します。

推奨上流圧力調整器：MSR(▶P.181)

IR-1

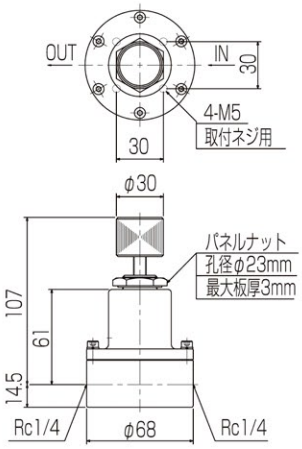

写真・寸法図は代表例です。

仕　様（真鍮タイプ／ステンレスタイプ）

仕様＼型式		IR-1B	IR-1S	IR-1S ALL SUS※
使用ガス		O_2,N_2,Ar,Air,H_2,He,CO_2	O_2,N_2,Ar,Air,H_2,He,CO_2,SO_2,NH_3,H_2S,CL_2	
入口圧力 (MPa)		0.1～0.5		
出口圧力 (MPa)		0.003～0.03（3～30kPa）		
入口接続		Rc1/4		
出口接続		Rc1/4		
使用温度 (℃)		－10～40（設計温度：－10～75℃）		
接ガス主要部材質 材質記号のご説明はP.476	本体	C3604B	SUS316	
	ダイアフラム	PTFE+FKM(NH_3:IIR)		
	弁材	NBR	FKM(NH_3:IIR)	
	その他	SUS316, 3604B, SUS304, PTFE	SUS316, SUS304, PTFE	
フィルタ粗さ		200メッシュ		
質量 (kg)		1.2		
標準流量 ℓ/min(nor.)		10（P_1=0.3MPa, P_2=10kPa N_2値）		
最大流量 ℓ/min(nor.)		80（P_1=0.5MPa, P_2=30kPa N_2値）		
標準納期		受注後3週間	受注後3週間	受注後6週間

OP オプション

IR-1S ALL SUSは接ガス部以外（樹脂類を除く）のカバー、調圧スプリング、受圧板押ネジ、パネルナットもステンレス製です。
純水洗浄品の製作が可能です。ご用命ください。
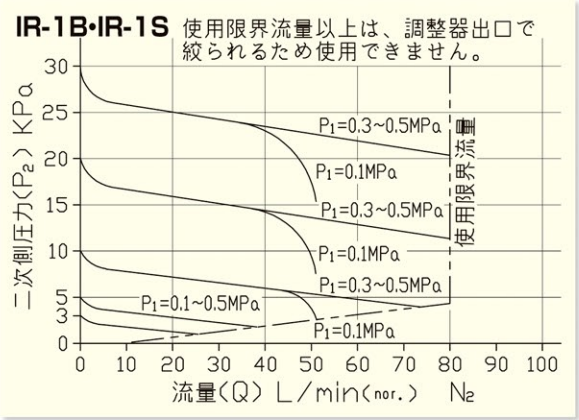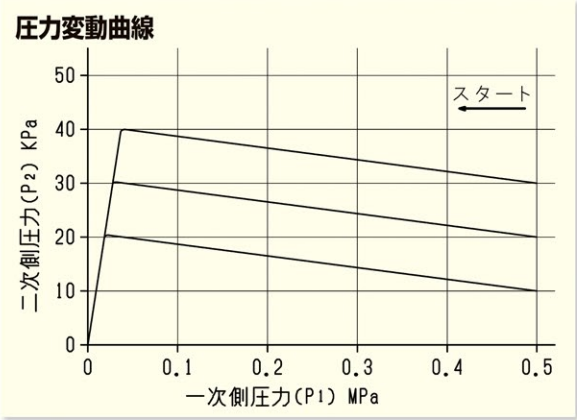
流量曲線