ガス溶断・溶接・加熱用 ボンベ用圧力調整器 1
ガス溶断・溶接・加熱用 配管取出口用 圧力調整器 2
小型圧力調整器 3
ヒーター付 圧力調整器 4
ノーヒーター式 圧力調整器 5
ガス節約器付 圧力調整器 6
高圧・超高圧用 圧力調整器 7
装置・ライン用 圧力調整器 8
小流量自力式
中流量自力式
中/大流量自力式
大流量自力式
大流量パイロット式/ピストン式
微圧～低圧用
活魚用・バルーン封入用 圧力調整器 9
医療用圧力調整器 流量計, 圧力計 その他計器 10
参考資料 11

■スタウト-シリーズ（窒素・アルゴン用 / 水素+エチレン混合ガス用）

SRN型（プロテクターなし）

【外観寸法図】

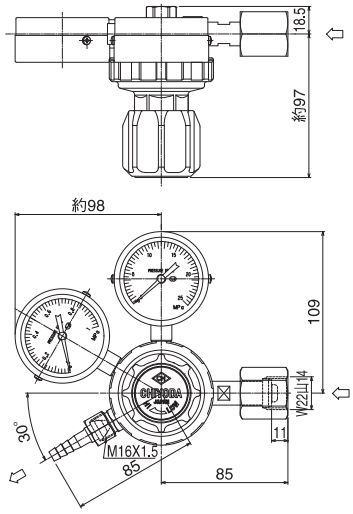

SRN型（プロテクター付）

【外観寸法図】

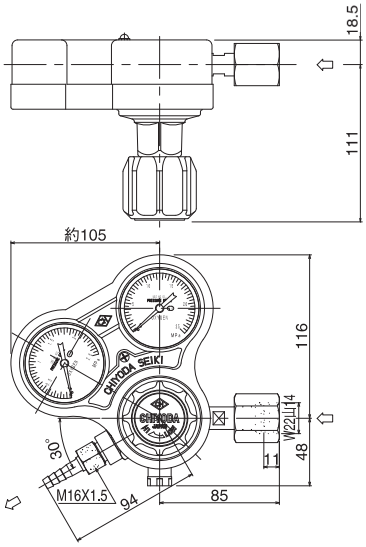

SRM型

【外観寸法図】

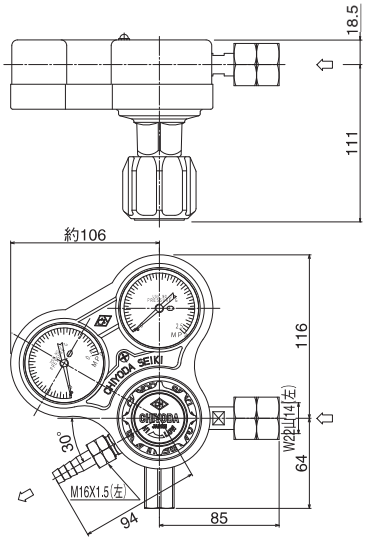

【特長】SRN型は、溶接用バック・シール等、あらゆる工業用途における、アルゴン/窒素ガス供給に使用可能です。
SRM型は、回収型逃し弁（Rc1/4）が付いた、安全設計です。

【スタウト・SRN型流量表】

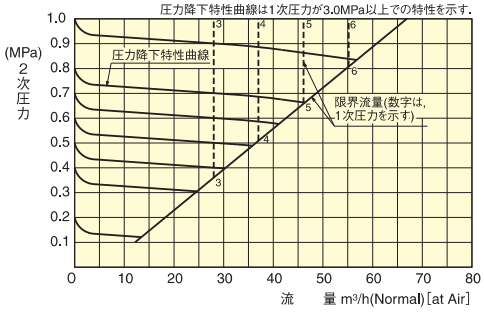

【スタウト・SRM型流量表】

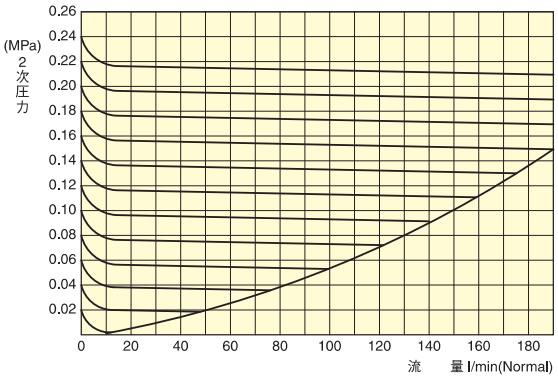

【標準仕様】

型式		SRN プロテクターなし	SRN プロテクター付	SRM プロテクター付
使用ガス		N_2, Ar		水素+エチレン混合ガス
材質	本体	C3771B		C3771B
	ダイヤフラム	CR		CR
	シート	C3604B		C3604B
1次圧力		16.2MPa（設計圧力）以下		16.2MPa（設計圧力）以下
調整圧力		0.1～0.6MPa		0.02～0.25MPa
1次圧力計		0～25MPa		0～25MPa
2次圧力計		0～1MPa		0～0.4MPa
標準流量		35m³/h（標準状態 P2=0.5MPa）		9m³/h（標準状態、P2=0.2MPa）
使用温度		−10～+40℃		−10～+60℃
入口接続		W22山14（右）袋ナット		W22山14（左）袋ナット
出口接続		M16×1.5 5/16（φ8）ホース継手		M16×1.5（左）3/8（φ9）ホース継手
質量		1.1kg	1.3kg	1.4kg
標準納期		1週間	2日	2日