ジスロン　ミラー用支柱取付金具　カナグS−89−R				
品　番	品　　名	数　量	材　　質	備　　考
1	本　　体	1	SPHC	溶融亜鉛めっき
2	ボルト・ナット	2	(M12×50)	角根丸頭,溶融亜鉛めっき,ナット1
3	ボルト・ナット	2	(M12×50)	角根丸頭,溶融亜鉛めっき,ナット2

図面番号	KMAH11268

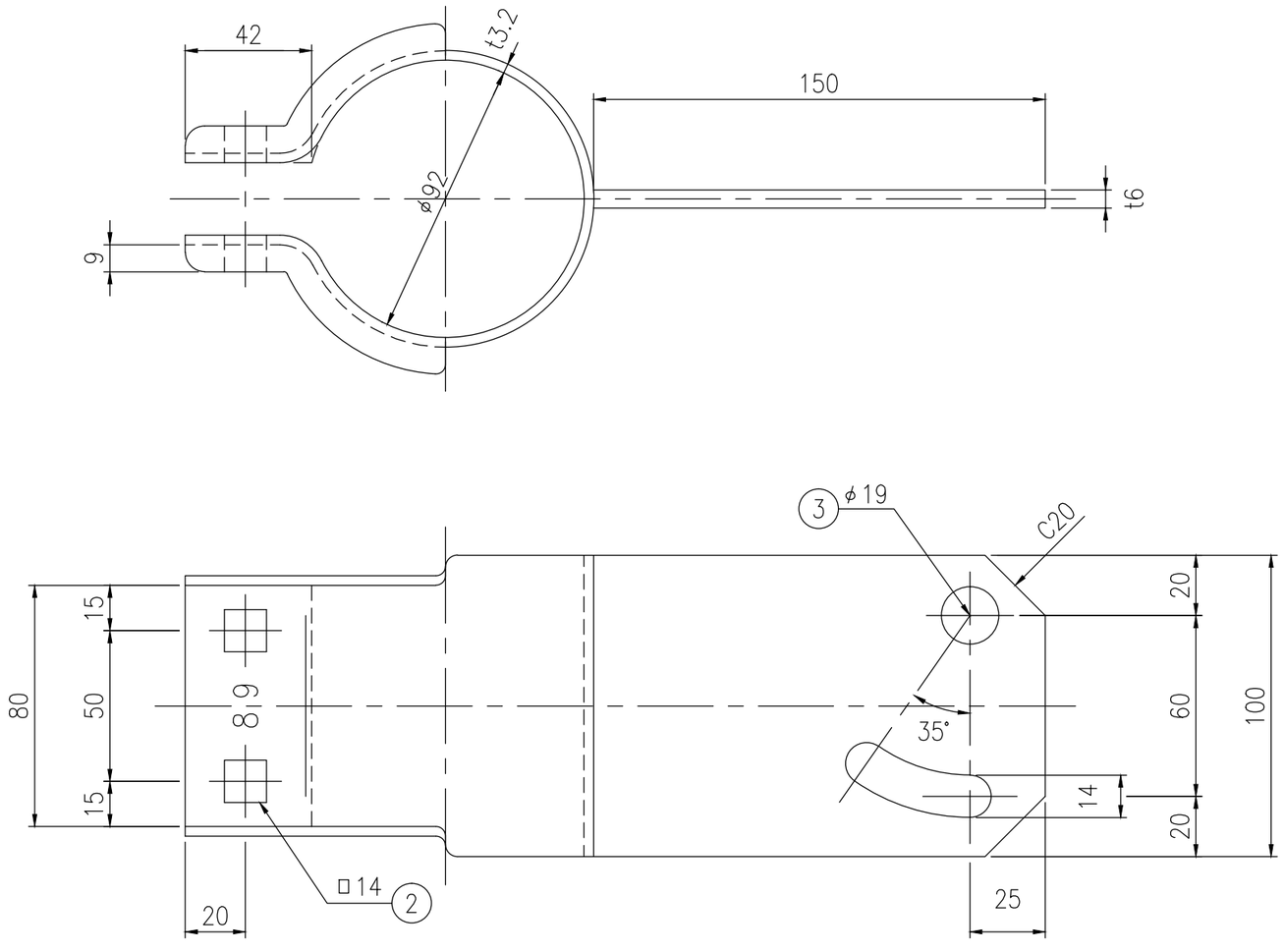

姿図 S=1/2