10-21-AW-D series フィルタレギュレータ

10-21-AW□K-D series 逆流機能付フィルタレギュレータ

逆流機能なし　逆流機能付

型式表示方法

クリーンシリーズ

※必ず「J」を選択してください。

10－AW 30 K－F 03 BG－JN－D

21－AW 30 K－F 03 BG－JN－D

❶ ❷ ❸ ❹ ❺ ❻

銅系・フッ素系・シリコン系不可＋低発塵

フィルタレギュレータ

・オプション・準標準は、a～gの各項目毎に1つずつ選択してください。
・オプション記号は、アルファベットの若い順に並べて表示します。
・準標準記号は、数字、アルファベットの順で若い順に並べて表示します。
例）10-AW30K-F03BG-2JNR-D

		記号	内容	❶ ボディサイズ 20	30	40	60
❷	逆流機能付	無記号	逆流機能なし	●	●	●	●
		K注1)	逆流機能付	●	●	●	●
		＋					
❸	ねじ種類	無記号	Rc	●	●	●	●
		N	NPT	●	●	●	●
		F	G	●	●	●	●
		＋					
❹	管接続口径	01	1/8	●	—	—	—
		02	1/4	●	●	●	—
		03	3/8	—	●	●	—
		04	1/2	—	—	●	—
		06	3/4	—	—	●	●
		10	1	—	—	—	●
		＋					
❺	オプション注2) a 取付	無記号	取付オプションなし	●	●	●	●
		B注3)	ブラケット付	●	●	●	●
		H	セットナット付（パネルマウント用）	●	●	●	—
		＋					
	b 圧力計注4)	無記号	圧力計なし	●	●	●	●
		G	丸形圧力計（リミットインジケータなし）	●	●	●	●

フィルタレギュレータ 10-/21-AW-D
逆流機能付フィルタレギュレータ 10-/21-AW□K-D

			記号	内容	❶ ボディサイズ 20	30	40	60
			+					
❻	準標準	c 設定圧力注5)	無記号	0.05～0.85MPa設定	●	●	●	●
			1	0.02～0.2MPa設定	●	●	●	●
			+					
		d ケース	無記号	ポリカーボネートケース	●	●	●	●
			2	金属ケース	●	●	●	●
			6	ナイロンケース	●	●	●	●
			8	レベルゲージ付金属ケース	—	●	●	●
			C	ケースガード付	●	—注6)	—注6)	—注6)
			6C	ケースガード付・ナイロンケース	●	—注7)	—注7)	—注7)
			+					
		ドレン排出口注8)	J	ドレンガイド1/8	●	—	—	—
				ドレンガイド1/4	—	●	●	●
			+					
		e 排気機構	無記号	リリーフタイプ	●	●	●	●
			N	ノンリリーフタイプ	●	●	●	●
			+					
		f 流れ方向	無記号	流れ方向:左→右	●	●	●	●
			R	流れ方向:右→左	●	●	●	●
			+					
		g 圧力単位	無記号	製品の単位表記:MPa、℃　圧力計の単位表記:MPa	●	●	●	●
			Z注9)	製品の単位表記:psi、℉　圧力計の単位表記:psi(MPa併記)	○注10)	○注10)	○注10)	○注10)

注1) 入口圧力は設定圧力より0.05MPa以上高くなるようにしてください。
注2) オプションB、G、Hは、同時梱包となり、組付けられていません。
注3) ブラケットにはセットナットが付属となります。(10-/21-AW20(K)-D～10-/21-AW40(K)-Dに適用)
　10-/21-AW60(K)-Dはブラケット2種類と取付ねじ(2本)のアセンブリとなります。
注4) 圧力計は、標準(0.85MPa設定)用は1.0MPa仕様、0.2MPa設定用は0.4MPa仕様となります。
注5) 設定圧力仕様の上限以上に設定できる場合がありますが、仕様圧力範囲内でご使用ください。
注6) ケースガードは標準装備(ポリカーボネート)となります。
注7) ケースガードは標準装備(ナイロン)となります。
注8) 必ずドレンガイド"J"を選択してください。バルブ機能は付いていません。接続ねじ種類は❸ねじ種類と同種となります。
注9) ねじ種類NPTが対象となります。新計量法上(日本国内用はSI単位)、海外向けのみの販売となります。
注10) ○は、ねじ種類がNPTの場合のみの対応となります。

標準仕様

型式	10-/21-AW20(K)-D	10-/21-AW30(K)-D	10-/21-AW40(K)-D	10-/21-AW40(K)-06-D	10-/21-AW60(K)-D
管接続口径	1/8・1/4	1/4・3/8	1/4・3/8・1/2	3/4	3/4・1
圧力計接続口径	1/8				
使用流体	空気				
周囲温度および使用流体温度	−5～60℃(凍結なきこと)				
保証耐圧力	1.5MPa				
最高使用圧力	1.0MPa				
設定圧力範囲	0.05～0.85MPa				
ろ過度注1)	5μm				
圧縮空気清浄等級注2)注3)	ISO8573-1:2010[6:4:4]				
ドレン貯留量	8cm³	25cm³	45cm³		
ドレンガイド配管口径	1/8	1/4			
構造	リリーフタイプ				
使用グリース	10-:フッ素系グリース 21-:リチウム石けん基系グリース				
清浄度クラス(ISOクラス)	10-:クラス3				
	21-:クラス3				

注1) 以下の条件時とする【試験条件ISO8573-4：2001準拠、試験方法ISO12500-3：2009準拠】。
　条件：エレメントは新品、処理空気流量、入口圧力、フィルタ入口側の固形物量が安定した状態。
注2) 圧縮空気清浄等級は、ISO8573-1：2010 Compressed air-Part1：Contaminants and purity classesに基づき表示しています。
　この規格の詳細につきましては、P.1068-22をご参照ください。
注3) 入口側の清浄等級が[7：4：4]の場合を示しています。

オプション品番

オプション	仕様	品番 10-/21-AW20(K)-D	10-/21-AW30(K)-D	10-/21-AW40(K)-D	10-/21-AW40(K)-06-D	10-/21-AW60(K)-D
ブラケットアセンブリ注1)	10-	10-AW23P-270AS	10-AR33P-270AS	10-AR43P-270AS		10-AR54P-270AS
	21-	AW23P-270AS	AR33P-270AS	AR43P-270AS		AR54P-270AS
セットナット	10-	10-AR23P-260S	10-AR33P-260S	10-AR43P-260S		—注2)
	21-	AR23P-260S	AR33P-260S	AR43P-260S		—注2)
圧力計注3)(標準用)	10-	G49-10-□01				
	21-	G49-10-□01MS-X3				
圧力計注3)(0.2MPa設定用)	10-	G49-4-□01				
	21-	G49-4-□01MS-X3				

注1) ブラケットとセットナットのアセンブリです。10-/21-AW60(K)-Dは、ブラケットA, Bと取付ねじ(2本)が付属となります。
注2) 10-/21-AW60(K)-D用のセットナットにつきましては、別途お問合せください。
注3) 圧力計品番の□は、接続ねじの種類を表します。Rは無記号、NPTはNとなります。
　接続ねじNPTおよび、単位表記psi仕様の圧力計供給につきましては別途お問合せください。

外形寸法図

10-/21-AW20-D

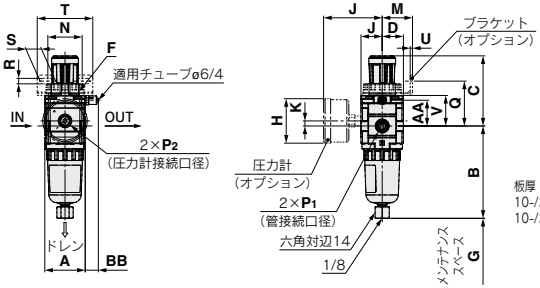

パネルカット寸法

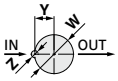

板厚
10-/21-AW20-D～AW30-D:Max.3.5
10-/21-AW40-D～AW40-06-D:Max.5

10-/21-AW30-D～AW40-06-D

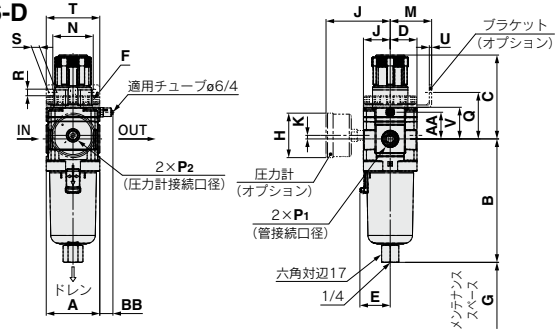

10-/21-AW60-D

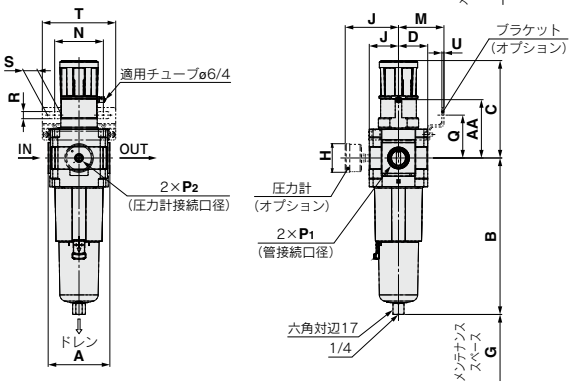

適用機種	10-/21-AW20-D		10-/21-AW30-D～AW60-D	
準標準仕様	ケースガード付	金属ケース	金属ケース	レベルゲージ付金属ケース
外形図				

型式	標準仕様												
	P1	P2	A	B	C注)	D	E	F	G	J	K	AA	BB
10-/21-AW20-D	1/8・1/4	1/8	40	91.4	71.8	21	—	M28×1	40	21	5	25.5	13
10-/21-AW30-D	1/4・3/8	1/8	53	122.2	86.5	26.5	30	M38×1.5	55	26.5	3.5	26.4	13
10-/21-AW40-D	1/4・3/8・1/2	1/8	70	153.9	91.5	35.5	38.4	M42×1.5	80	35.5	—	30.5	13
10-/21-AW40-06-D	3/4	1/8	75	155.9	93	35.5	38.4	M42×1.5	80	35.5	—	32	10.5
10-/21-AW60-D	3/4・1	1/8	95	240.9	155	45	—	—	30	45	—	89.8	—

型式	オプション仕様															準標準仕様		
	丸形圧力計				ブラケット取付寸法							パネルマウント				ケースガード付	金属ケース	レベルゲージ付金属ケース
	10-		21-															
	H	J	H	J	M	N	Q	R	S	T	U	V	W	Y	Z	B	B	B
10-/21-AW20-D	ø44	58	ø44	61	30	34	44.4	5.4	15.4	55	2.3	30.2	28.5	14	6	91.4	93.9	—
10-/21-AW30-D	ø44	63.5	ø44	66.5	41	40	46	6.5	8	53	2.3	31.3	38.5	19	7	—	122.3	142.3
10-/21-AW40-D	ø44	72.5	ø44	75.5	50	54	54	8.5	10.5	70	2.3	35.5	42.5	21	7	—	154.1	174.1
10-/21-AW40-06-D	ø44	72.5	ø44	75.5	50	54	55.5	8.5	10.5	70	2.3	37	42.5	21	7	—	156.1	176.1
10-/21-AW60-D	ø44	82	ø44	85	70	75	66	11	22	113	3.2	—	—	—	—	—	241.1	261.1

注) C寸法は、ハンドルをアンロックした状態での寸法です。

外形寸法図

10-/21-AW20K-D

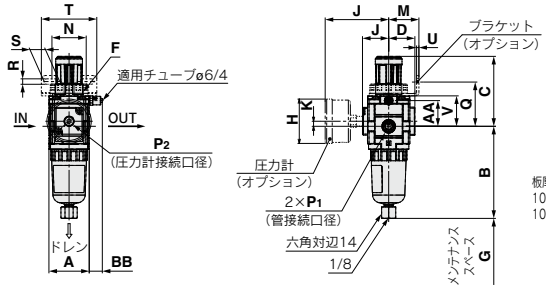

パネルカット寸法

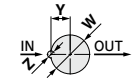

板厚
10-/21-AW20K-D～AW30K-D:Max.3.5
10-/21-AW40K-D～AW40K-06-D:Max.5

10-/21-AW30K-D～AW40K-06-D

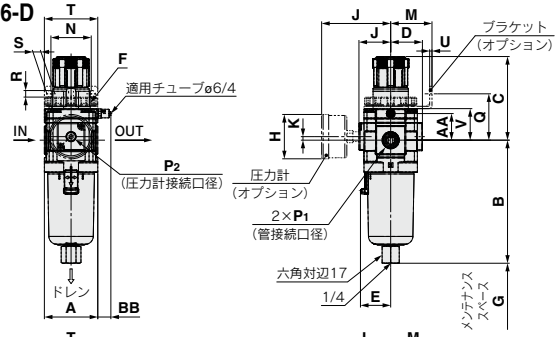

10-/21-AW60K-D

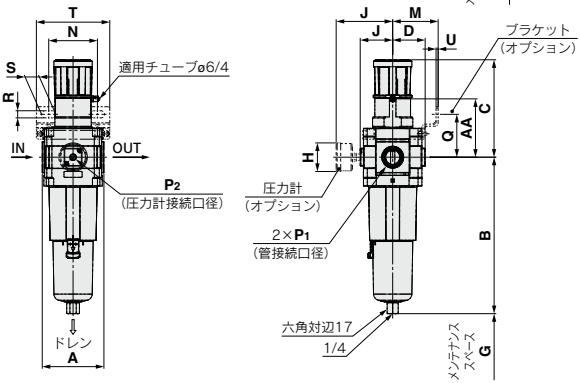

適用機種	10-/21-AW20K-D		10-/21-AW30K-D～AW60K-D	
準標準仕様	ケースガード付	金属ケース	金属ケース	レベルゲージ付金属ケース
外形図				

型式	標準仕様												
	P1	P2	A	B	C注)	D	E	F	G	J	K	AA	BB
10-/21-AW20K-D	1/8・1/4	1/8	40	91.4	71.8	26	—	M28×1	40	26	5	25.5	13
10-/21-AW30K-D	1/4・3/8	1/8	53	122.2	86.5	31.5	30	M38×1.5	55	31.5	3.5	26.4	13
10-/21-AW40K-D	1/4・3/8・1/2	1/8	70	153.9	91.5	40.5	38.4	M42×1.5	80	40.5	—	30.5	13
10-/21-AW40K-06-D	3/4	1/8	75	155.9	93	40.5	38.4	M42×1.5	80	40.5	—	32	10.5
10-/21-AW60K-D	3/4・1	1/8	95	240.9	155	50	—	—	30	50	—	89.8	—

型式	オプション仕様															準標準仕様		
	丸形圧力計				ブラケット取付寸法							パネルマウント				ケースガード付	金属ケース	レベルゲージ付金属ケース
	10-		21-															
	H	J	H	J	M	N	Q	R	S	T	U	V	W	Y	Z	B	B	B
10-/21-AW20K-D	ø44	63	ø44	66	30	34	44.4	5.4	15.4	55	2.3	30.2	28.5	14	6	91.4	93.9	—
10-/21-AW30K-D	ø44	68.5	ø44	71.5	41	40	46	6.5	8	53	2.3	31.3	38.5	19	7	—	122.3	142.3
10-/21-AW40K-D	ø44	77.5	ø44	80.5	50	54	54	8.5	10.5	70	2.3	35.5	42.5	21	7	—	154.1	174.1
10-/21-AW40K-06-D	ø44	77.5	ø44	80.5	50	54	55.5	8.5	10.5	70	2.3	37	42.5	21	7	—	156.1	176.1
10-/21-AW60K-D	ø44	87	ø44	90	70	75	66	11	22	113	3.2	—	—	—	—	—	241.1	261.1

注) C寸法は、ハンドルをアンロックした状態での寸法です。

SMC