PiCa

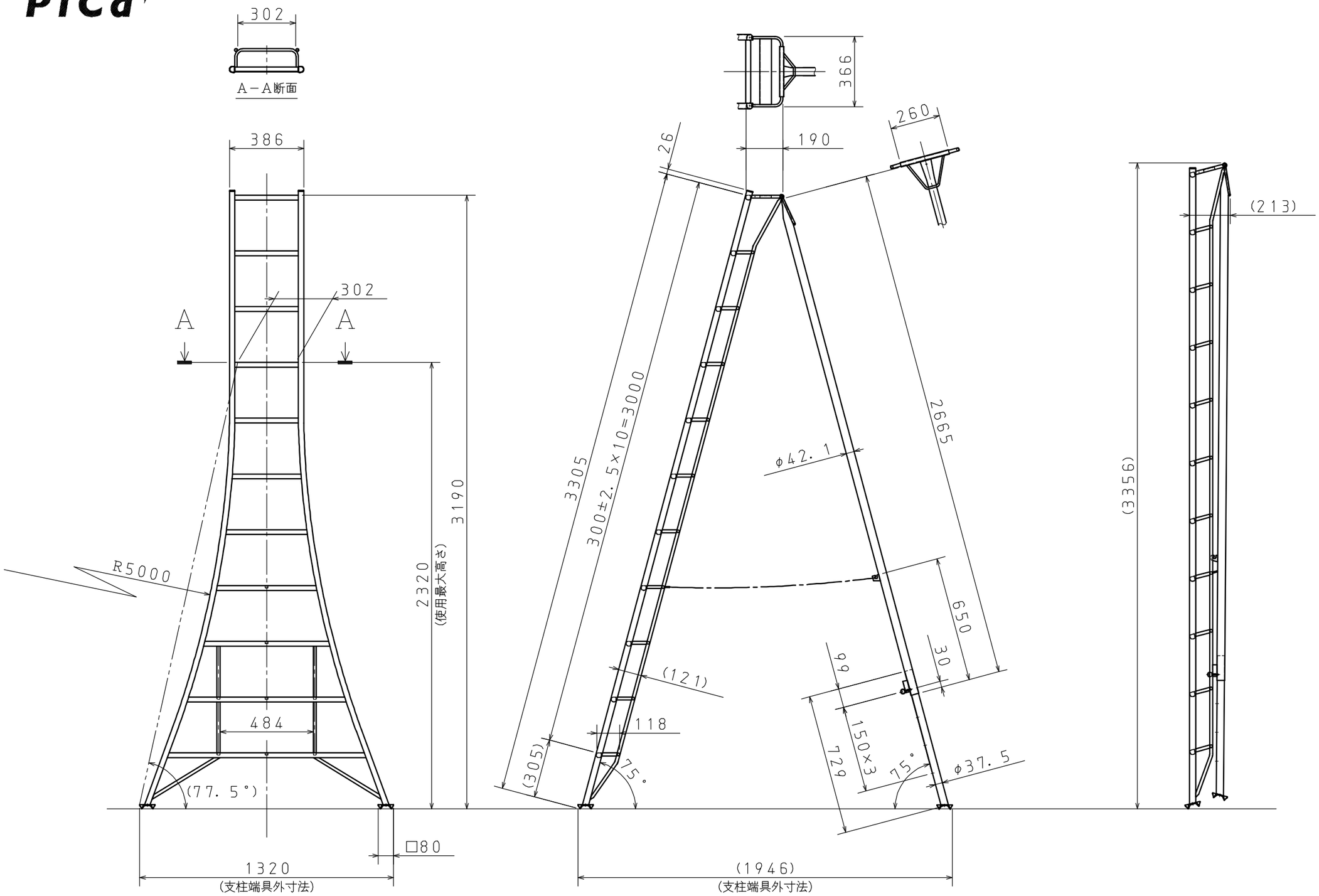

備　考

1. 製品質量（製品重量）　10.1kg
2. 最大使用質量（最大使用重量）　100kg
3. 脚立の高さ／使用最大高さ　3190mm／2320mm

SCALE 尺度 1:20		DATE 日付 2000.8.31	CUSTOMER NAME 注文主
ピカ コーポレイション			TITLE 品名 アルミニウム合金製　園芸用三脚脚立 GMK－330A　（溶接型）
			DRAWING NO. 図面番号 81－455－06

原紙サイズ　A3