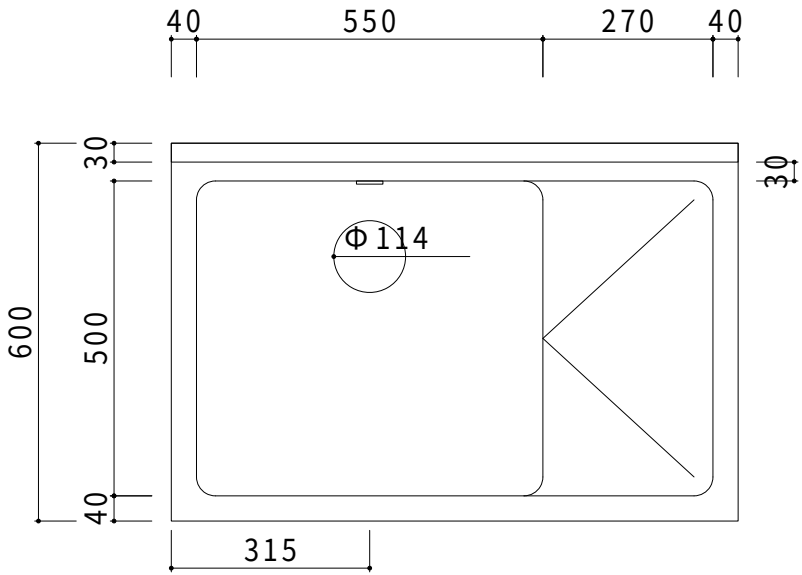

仕　様	
天板	SUS430
化粧板	SUS430
ｽﾉｺ枠	SUS430　チャンネルスノコ
脚	SUS430　Lｱﾝｸﾞﾙ
脚先	SUS430
ｵｰﾊﾞｰﾌﾛｰ	丸型ジャバラオーバーフロー
排水ﾄﾗｯﾌﾟ	小型ゴミ収納器トラップ
付属品　ジャバラホース	

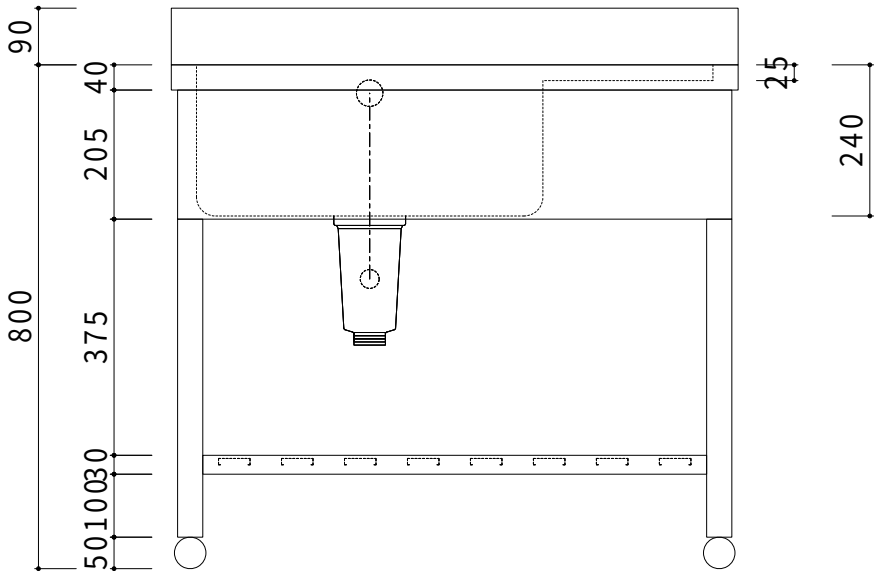

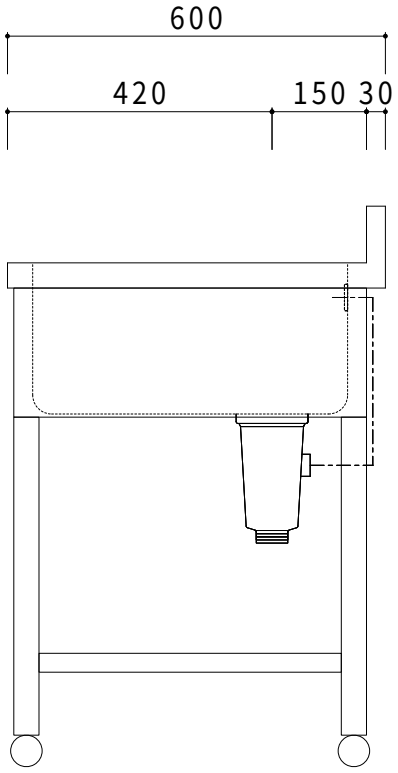

会社名	現場名			型式 SN-GM-30L	印刷の都合上、縮尺が正しく再現できません
住所	承認	検図	製図	品名 1槽水切シンク	単位 mm
				寸法 W:900　D:600　H:800	縮尺 1/12