仕上精度		普通寸法公差（削リ加工）（中級）単位ｍｍ					ストロークノ長サノ許容差 単位ｍｍ	
	素材ノママ	呼ビ寸法ノ区分	寸法公差	呼ビ寸法ノ区分		寸法公差	ストローク	許容差Ａ級
▽	５０－Ｓ	0.5以上　3以下	±0.1	120ヲ超エ　400以下		±0.5	100以下	+0.8 ～ 0
▽▽	１２－Ｓ	3ヲ超エ　6以下	±0.1	400ヲ超エ　1000以下		±0.8	100ヲ超エ 250以下	+1.0 ～ 0
▽▽▽	３－Ｓ	6ヲ超エ　30以下	±0.2	1000ヲ超エ　2000以下		±1.2	250ヲ超エ 630以下	+1.25～ 0
▽▽▽▽	０.８－Ｓ	30ヲ超エ　120以下	±0.3	2000ヲ超エ　4000以下		±2.0	630ヲ超エ 1000以下	+1.4 ～ 0
		特ニ指定シタモノノホカハ本表ニヨル						
ネジ精度ＪＩＳ２級		指示ナキ角、凸ハＣ０.２以下、凹ハＲ０.４以下ノコト						

取付方法

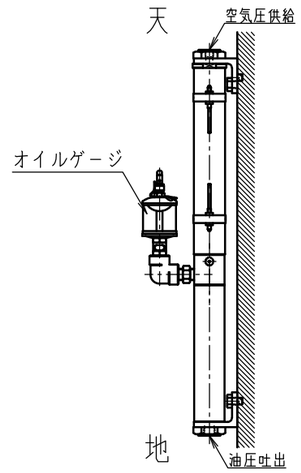

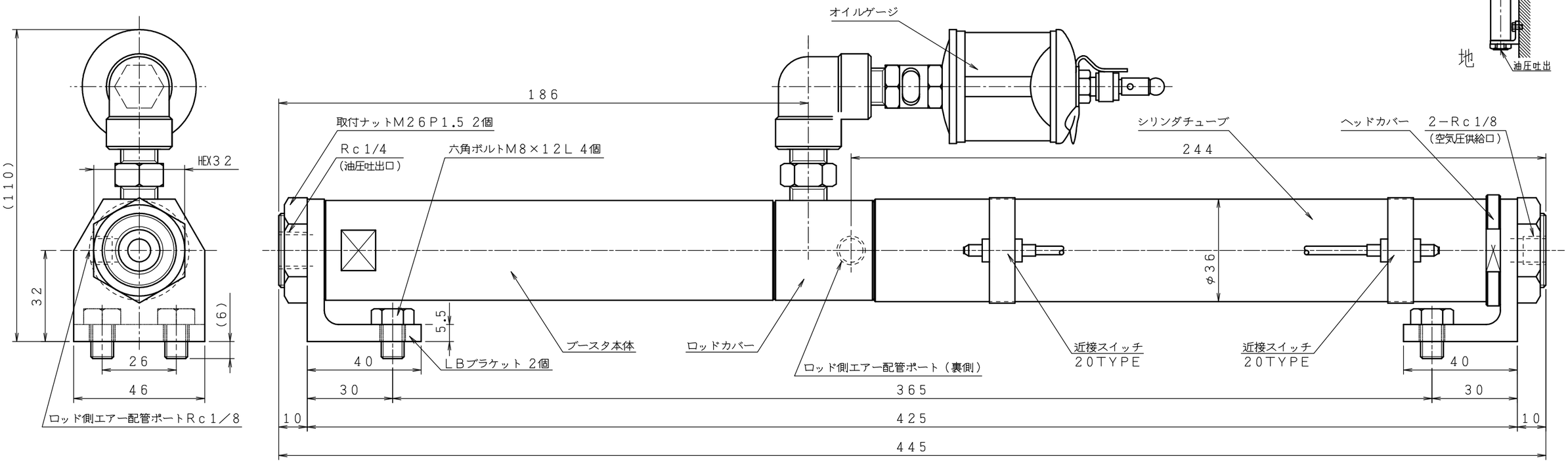

仕　様

シリンダ内径	φ３０	ｍｍ
ラム径	φ　８	ｍｍ
増圧比	１：１４	
吐出油量	６.１	ｃｃ
ストローク	１５０	ｍｍ
発生油圧	２.８～９.８ＭＰａ	
使用流体	圧縮空気	
駆動流体	油圧作動油（ＶＧ２２～３２）	
耐圧	１.０	ＭＰａ
使用空気圧	０.２～０.７ＭＰａ	

無接点スイッチ仕様（２０タイプ）

配線方式	２線式
負荷電圧	DC　10～28V
負荷電流	4～50mA
内部降下電圧	3.5V　MAX
漏レ電流	1mA MAX（DC24Vニテ）
感度値	5mT以上
耐衝撃	30G（非操返シ）
耐振動	9G（全振幅　1.5mm　10～55Hz）
保護構造	ＩＰ６７（ＩＥＣ規格）、ＪＩＳ　Ｃ０９２０（防浸形）
保護回路	パルス性過電圧保護回路、逆接保護回路 サージ吸収回路、出力短絡保護回路
動作表示灯	ＯＮ時　赤色ＬＥＤインジケータ点灯
使用温度範囲	0～60℃
リード線	耐屈曲耐熱耐油性ビニルシース計装用ケーブル
	O.Dφ3、0.2SQ×2芯×長サ＝1m

スイッチノ動作距離ト応差

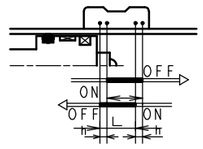

L :4.5mm
h :0.3mm

動作距離 L　ピストンガ移動シテ、スイッチ
ONシテカラ、サラニ同ジ方向ニ
移動シテOFFスルマデノ範囲

応　差 h　ピストンガ移動シテスイッチガ
ONシタ位置カラ、ソレヲ逆方向
ニ移動シテOFFスルマデノ距離

符号	年月日	改　訂　内　容	担当者

名称	ミニエアハイドロブースタ	形式	UBS-V-14-G-SB201	品名	外　形　図				
承認		設計		尺度	1/1	材質		処理	
検図		製図	―	―					
JPN株式会社				図番	U－４７７８－００△				