符号	日　付	変　更　内　容
△		
△		
△		

均等耐荷重：150kg（ワゴン1台当たり）
棚板有効寸法：W742XD492XH47
棚板は皿型・フラット型に変更可能
※取手は50ミリピッチで調整可能
※底棚にはホコリ防止カバー付属
支柱・取手：クロムメッキ

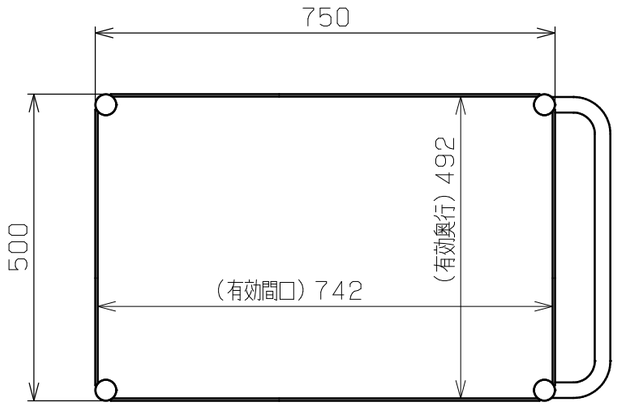

塗装色・車輪材質・直進安定金具の有無と品番の関係

棚板塗装色	車輪材質	※直進安定金具	使用キャスター	品　番
サカエグリーン	ゴム	－	3-1 3-2	CSP-7562
		付属		CSP-7562Y
	ナイロンウレタン	－	3-3 3-4	CSP-7562NU
		付属		CSP-7562YNU
	サイレントエラストマー	－	3-5 3-6	CSP-7562SE
		付属		CSP-7562YSE
サカエホワイトアイボリー	ゴム	－	3-1 3-2	CSP-7562I
		付属		CSP-7562YI
	ナイロンウレタン	－	3-3 3-4	CSP-7562NUI
		付属		CSP-7562YNUI
	サイレントエラストマー	－	3-5 3-6	CSP-7562SEI
		付属		CSP-7562YSEI
パールホワイト	ゴム	－	3-1 3-2	CSP-7562W
		付属		CSP-7562YW
	ナイロンウレタン	－	3-3 3-4	CSP-7562NUW
		付属		CSP-7562YNUW
	サイレントエラストマー	－	3-5 3-6	CSP-7562SEW
		付属		CSP-7562YSEW
ダークグレー	ゴム	－	3-1 3-2	CSP-7562D
		付属		CSP-7562YD
	ナイロンウレタン	－	3-3 3-4	CSP-7562NUD
		付属		CSP-7562YNUD
	サイレントエラストマー	－	3-5 3-6	CSP-7562SED
		付属		CSP-7562YSED

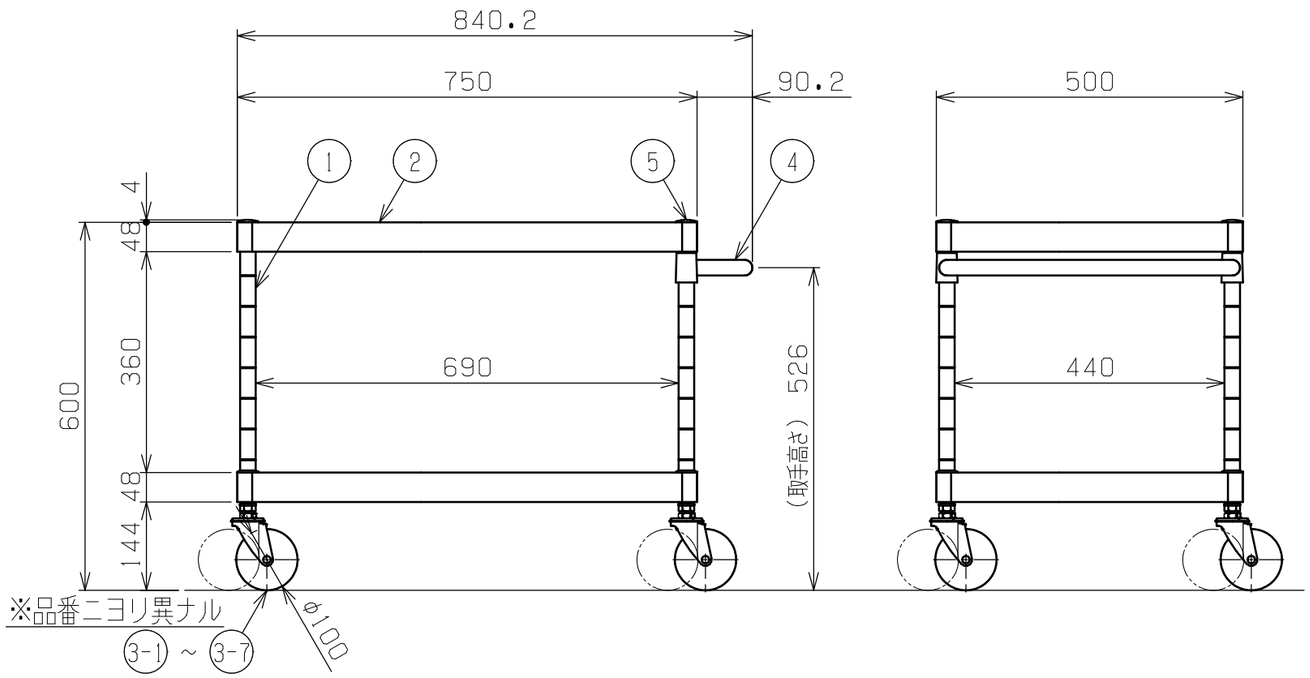

品番	部品名	1台分数量	材質	備考
5	天キャップ	4		
4	取手	1		
3-7	直進安定金具	2		JK-B
3-6	自在キャスター	2	φ100 サイレントエラストマー	M12XP1.75
3-5	自在キャスター（S付）	2	φ100 サイレントエラストマー	M12XP1.75
3-4	自在キャスター	2	φ100 ナイロンウレタン	M12XP1.75
3-3	自在キャスター（S付）	2	φ100 ナイロンウレタン	M12XP1.75
3-2	自在キャスター	2	φ100 ゴム	M12XP1.75
3-1	自在キャスター（S付）	2	φ100 ゴム	M12XP1.75
2	棚板	2	SPCC-SD	t1.0
1	支柱	4	STKM	φ25.4

作成	R4.9.26	3角法	名称	CSパールワゴン　中量タイプ
承認	設計	製図	尺度	
		上田	1:10	W750XD500XH600 外観図

株式会社サカエ　図番　葉番