TSURUMI PUMP

| 据付外形寸法図 | DIMENSION DRAWING | No. | | No. | A-30309-15 |
|---|---|---|---|---|---|
| TYPE 名称 | 汚物用水中ハイスピンポンプ(自動形) | MODEL 型式 | TOS65UA2.75 -56 | | |

| 概算質量(※) | |
|---|---|
| 着脱部 | 本体 |
| 19kg | 25kg |

※ケーブルは除く

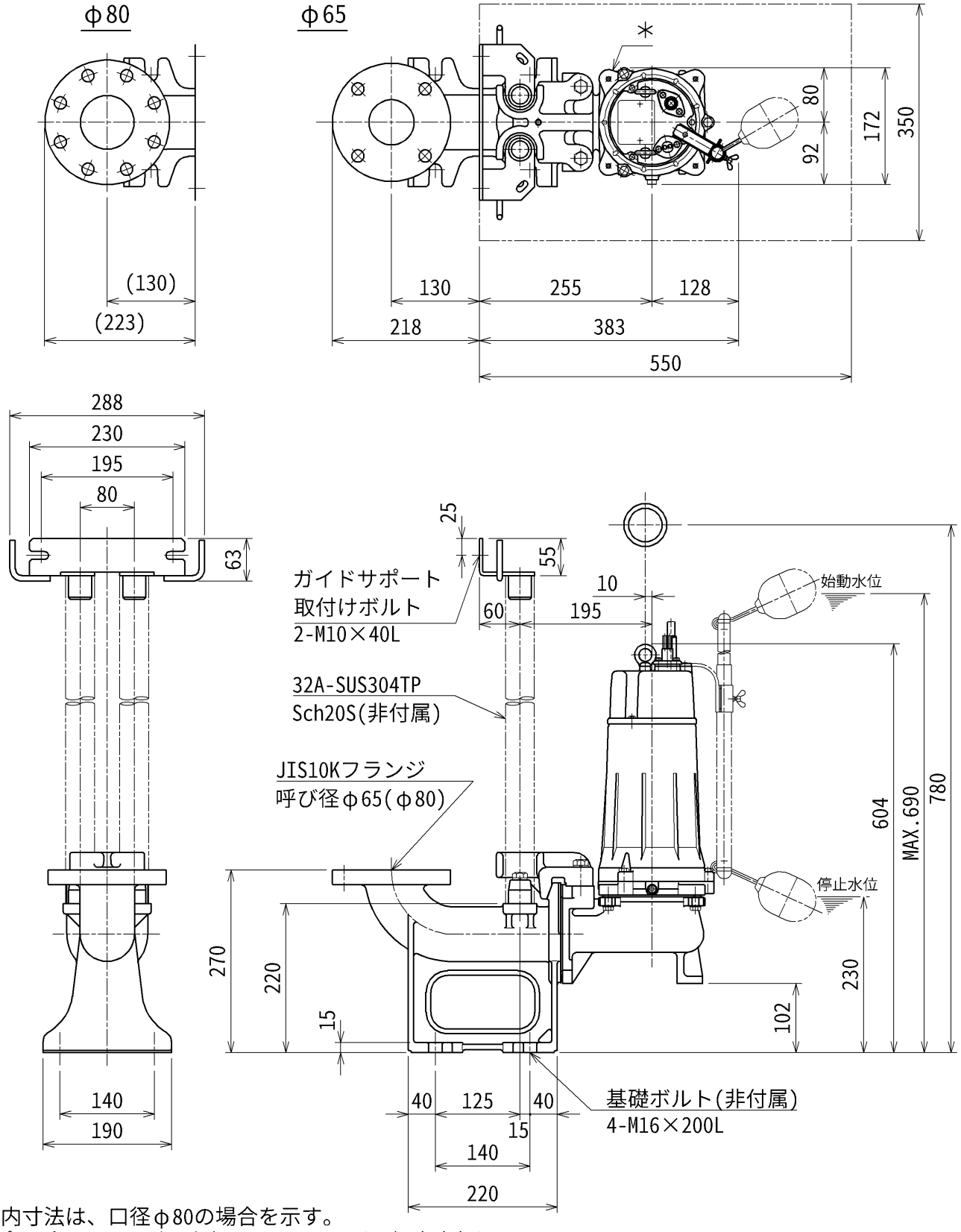


( )内寸法は、口径φ80の場合を示す。
＊ポンプケーシングの上部にエアロック(羽根車空転)
防止のためのエア抜き穴が開いています。

株式会社鶴見製作所　TSURUMI MFG. CO.,LTD.　unit:mm