TSURUMI PUMP

据付外形寸法図	DIMENSION DRAWING	No.		No.	A-24212-36I
TYPE 名称	汚物用水中ハイスピンポンプ	MODEL 型式	T0S80U45.5 -66		

概算質量(※)	
着脱部	本体
23kg	112kg

※ケーブルは除く

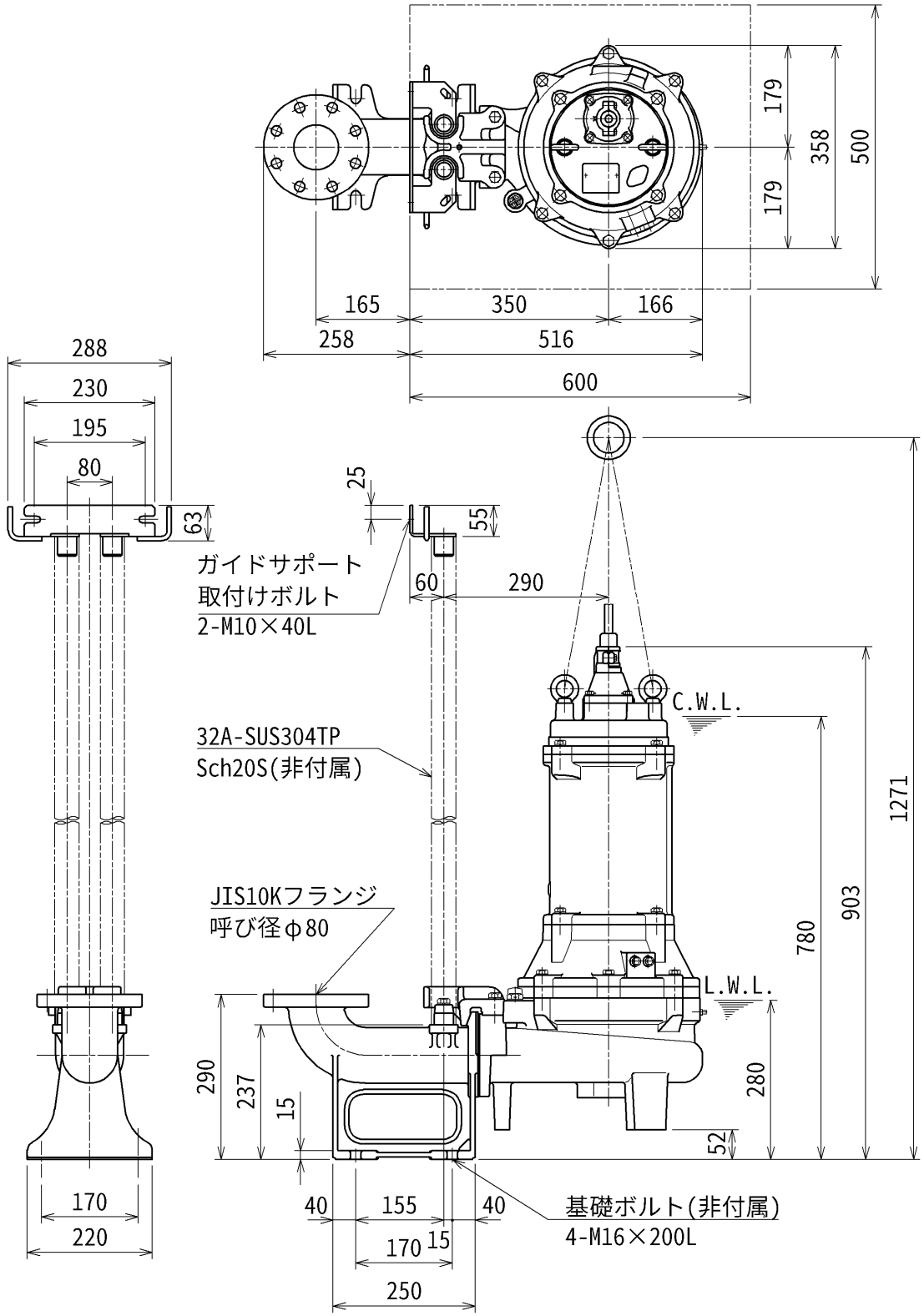

C.W.L.:連続運転最低水位
L.W.L.:運転可能最低水位

株式会社鶴見製作所　TSURUMI MFG. CO.,LTD.　unit:mm