TSURUMI PUMP

外形寸法図	DIMENSION DRAWING	No.		No.	A-19448-26H
TYPE 名称	雑排水用水中ハイスピンポンプ（自動交互形）	MODEL 型式	80PNW23.7 -61		

概算質量(※)
28kg

※ケーブルは除く

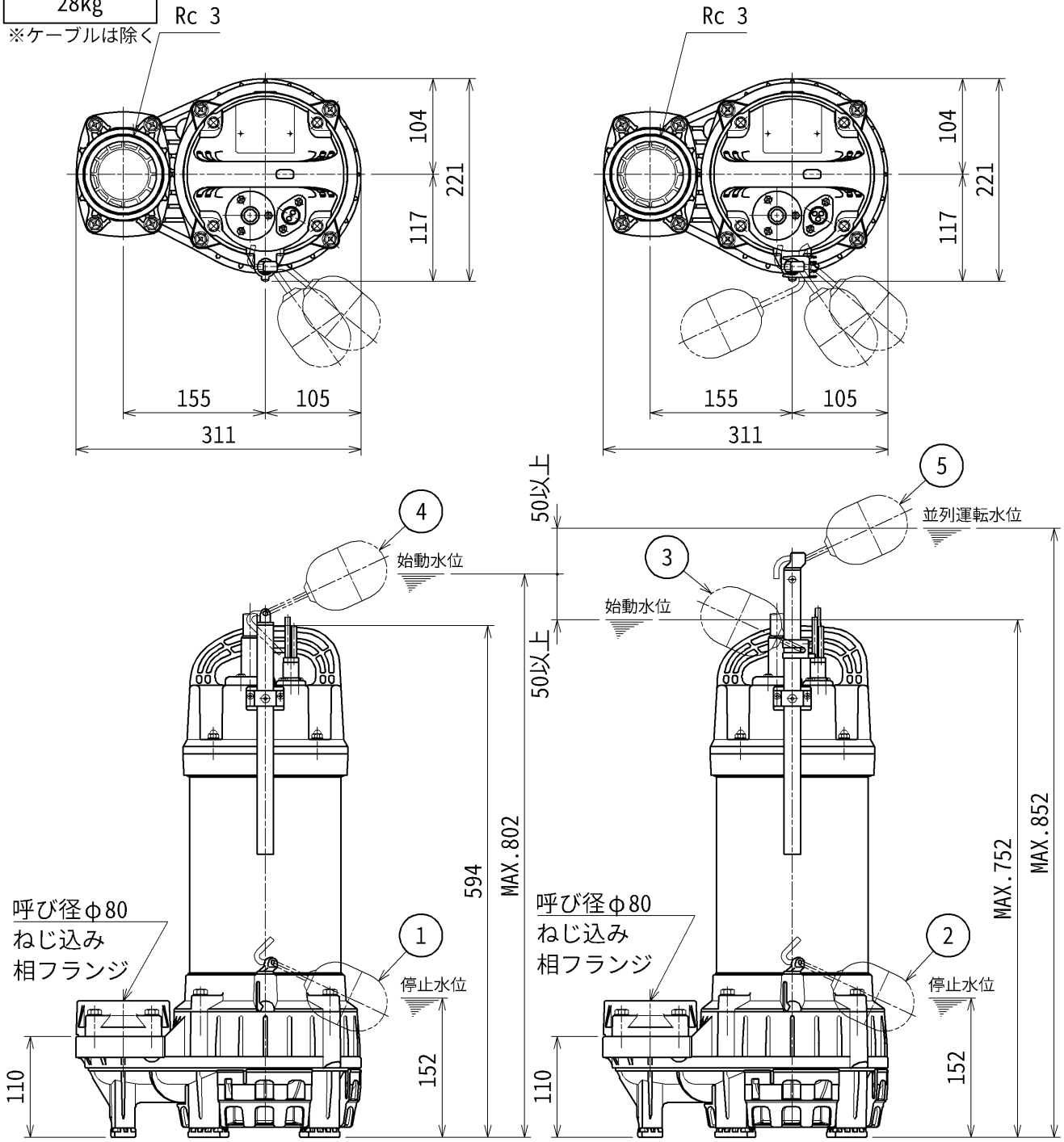

NO.1 ポンプ　　NO.2 ポンプ

番号	名　　称	色
①	No.1ポンプ 停止フロート	赤
②	No.2ポンプ 停止フロート	赤
③	No.2ポンプ 交互始動フロート	黄
④	No.1ポンプ 始動フロート	黄
⑤	No.1ポンプ No.2ポンプ 並列運転フロート	緑

株式会社鶴見製作所　　TSURUMI MFG. CO.,LTD.　　unit:mm