TSURUMI PUMP

据付外形寸法図	DIMENSION DRAWING	No.		No.	A-29796-26G
TYPE 名称	汚物用水中ノンクロッグポンプ	MODEL 型式	T0S80B42.2H -63		

概算質量(※)	
着脱部	本体
23kg	69kg

※ケーブルは除く

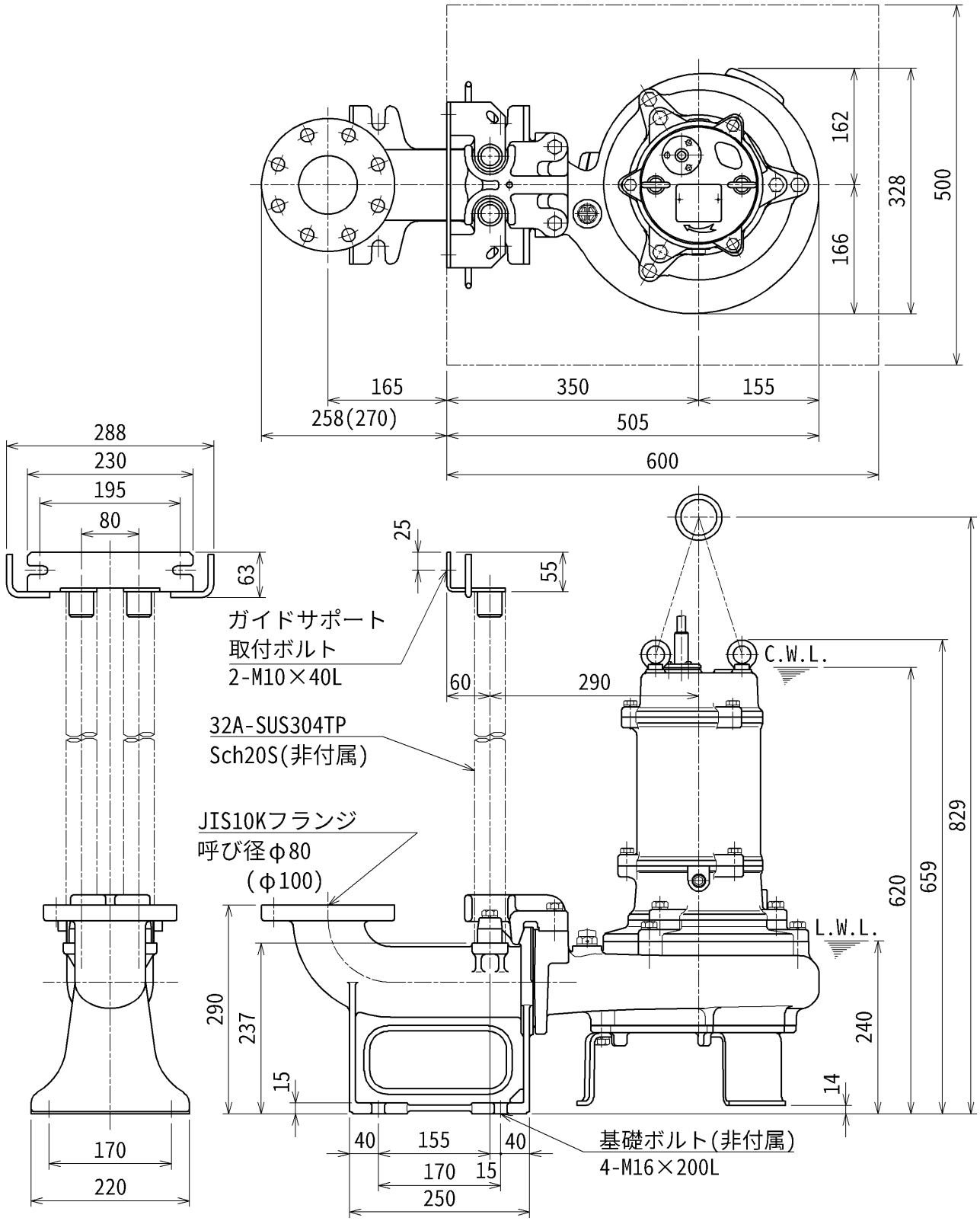

( ) 内寸法は、口径Φ100の場合を示す。

C.W.L.:連続運転最低水位
L.W.L.:運転可能最低水位

株式会社鶴見製作所 TSURUMI MFG. CO.,LTD. unit:mm