仕上精度		普通寸法公差（削リ加工）（中級）単位ｍｍ				
	素材ノママ	呼ビ寸法ノ区分	寸法公差	呼ビ寸法ノ区分		寸法公差
▽	５０－Ｓ	0.5以上　3以下	±0.1	120ヲ超エ	400以下	±0.5
▽▽	１２－Ｓ	3ヲ超エ　6以下	±0.1	400ヲ超エ	1000以下	±0.8
▽▽▽	３－Ｓ	6ヲ超エ　30以下	±0.2	1000ヲ超エ	2000以下	±1.2
▽▽▽▽	０.８－Ｓ	30ヲ超エ　120以下	±0.3	2000ヲ超エ	4000以下	±2.0
		特ニ指定シタモノノホカハ本表ニヨル				
ネジ精度ＪＩＳ２級		指示ナキ角、凸ハＣ０.２以下、凹ハＲ０.４以下ノコト				

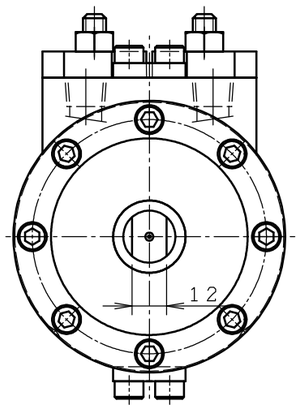

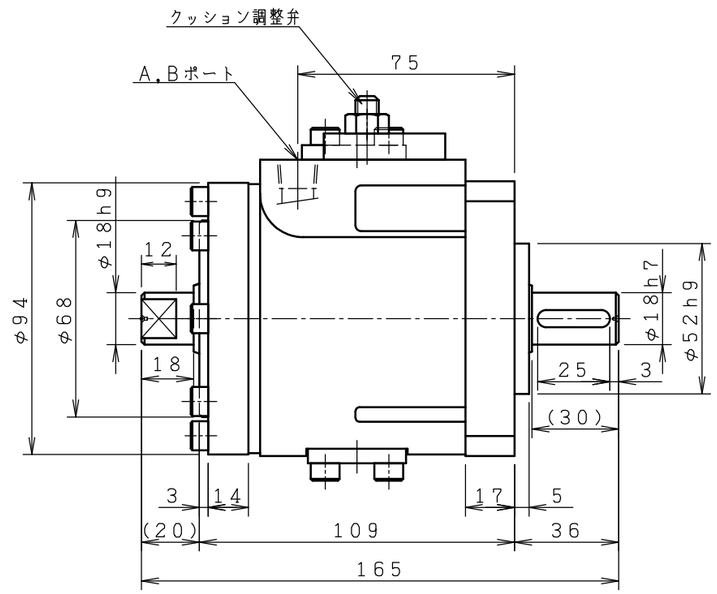

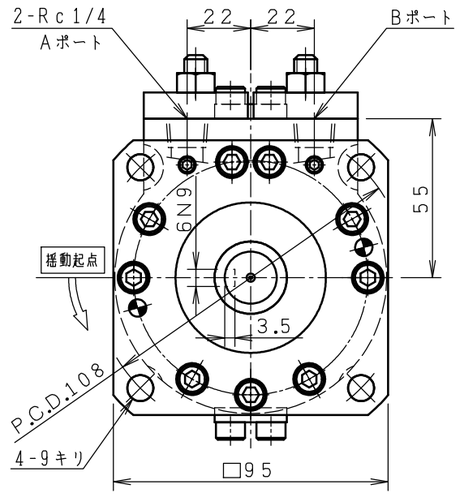

仕　様

最高使用圧	5.0	MPa
保証耐圧力	10.5	MPa
最大トルク	110	N・m(5MPa時)
最大揺動角度	90^{+3}_{0}	°
容量	42	cm³
内部漏レ量	85	cm³/min.
質量	約7.3	Kg
クッション	両端停止前約15°ヨリ作動	
Aポート入圧時、矢印方向ニ旋回		

NO	品　名	材　質	数　量	備　考

名称	ハイドロロータ	形式	JMC-10-90
品名	組　立　図		
承認		設計	
検図		製図	
尺度	1/1.5	材質	
処理			
図番	JMC10－001△		

JPN株式会社

符号	年月日	改　訂　内　容	担当者