仕上精度		普通寸法公差（削リ加工）（中級）単位mm				
	素材ノママ	呼ビ寸法ノ区分	寸法公差	呼ビ寸法ノ区分	寸法公差
▽	50−S	0.5以上 3以下	±0.1	120ヲ超エ 400以下	±0.5
▽▽	12−S	3ヲ超エ 6以下	±0.1	400ヲ超エ 1000以下	±0.8
▽▽▽	3−S	6ヲ超エ 30以下	±0.2	1000ヲ超エ 2000以下	±1.2
▽▽▽▽	0.8−S	30ヲ超エ 120以下	±0.3	2000ヲ超エ 4000以下	±2.0
		特ニ指定シタモノノホカハ本表ニヨル			
ネジ精度ＪＩＳ２級		指示ナキ角、凸ハＣ０.２以下、凹ハＲ０.４以下ノコト			

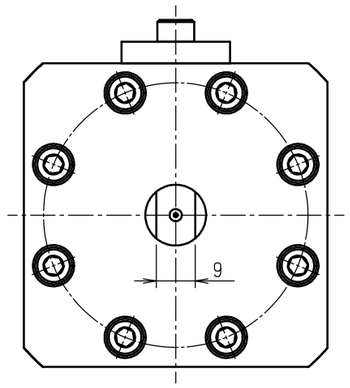

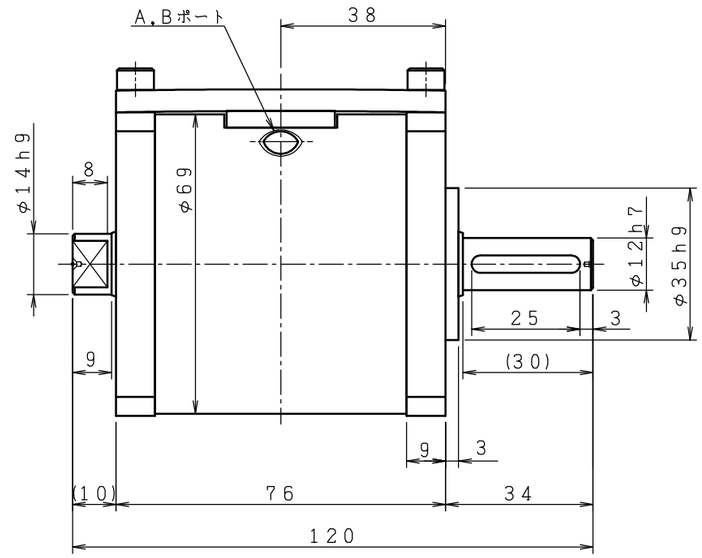

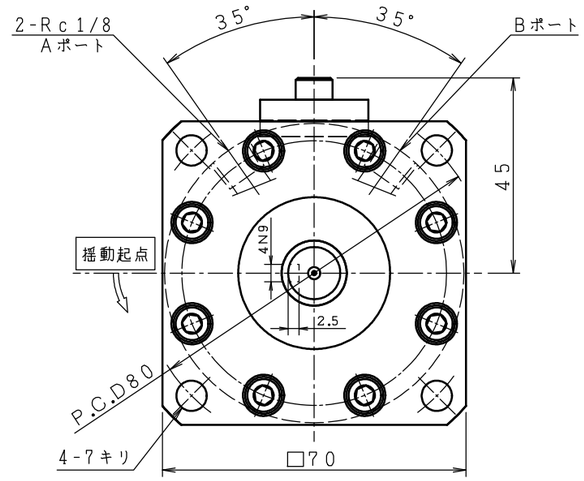

仕　様

最高使用圧	4.0	MPa
保証耐圧力	7.0	MPa
最大トルク	20	N・m(4MPa時)
最大揺動角度	270^{+3}_{-3}	°
容量	28	cm^3
内部漏レ量	20	$cm^3/min.$
質量	約1.8	Kg

Aポート入圧時、矢印方向ニ旋回

NO	品　名	材　質	数　量	備　考

名称	ハイドロロータ	形式	JMS-5-270	品名	組　立　図
承認		設計		尺度	1/1
検図		製図		材質	
				処理	
JPN株式会社				図番	JMS05−003△

符号	年月日	改　訂　内　容	担当者