| 記号 | 来歴 | 年月日 | 記入 |
|---|---|---|---|
| | | | |

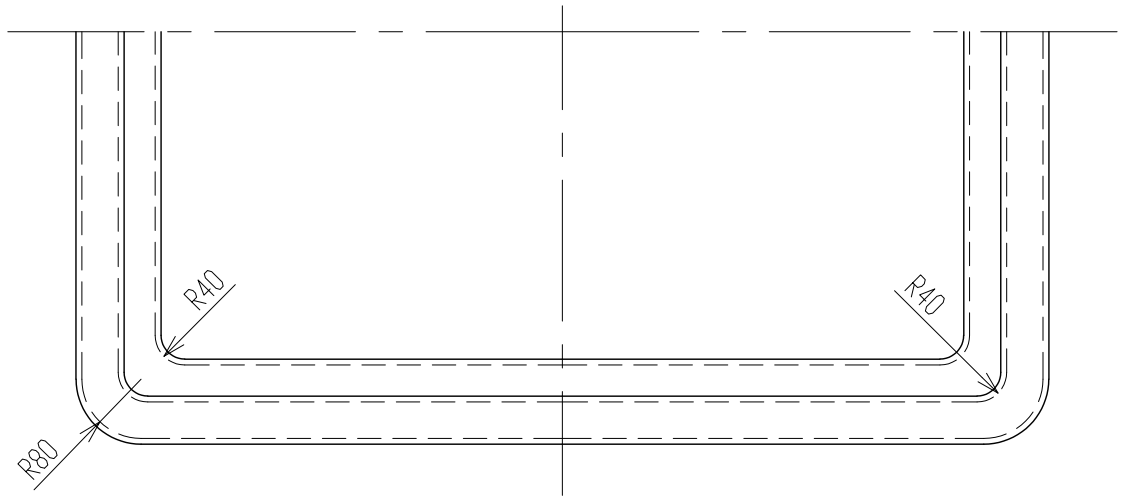


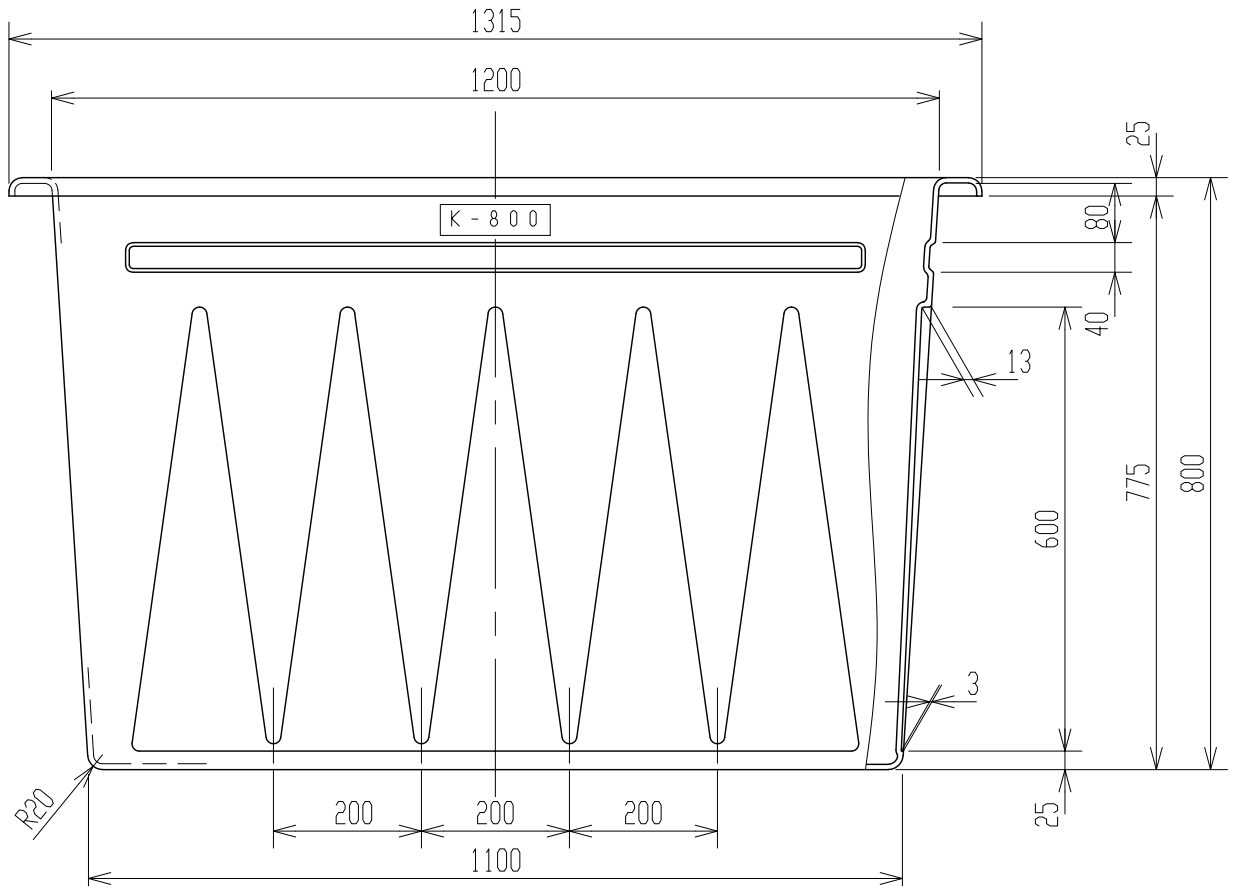


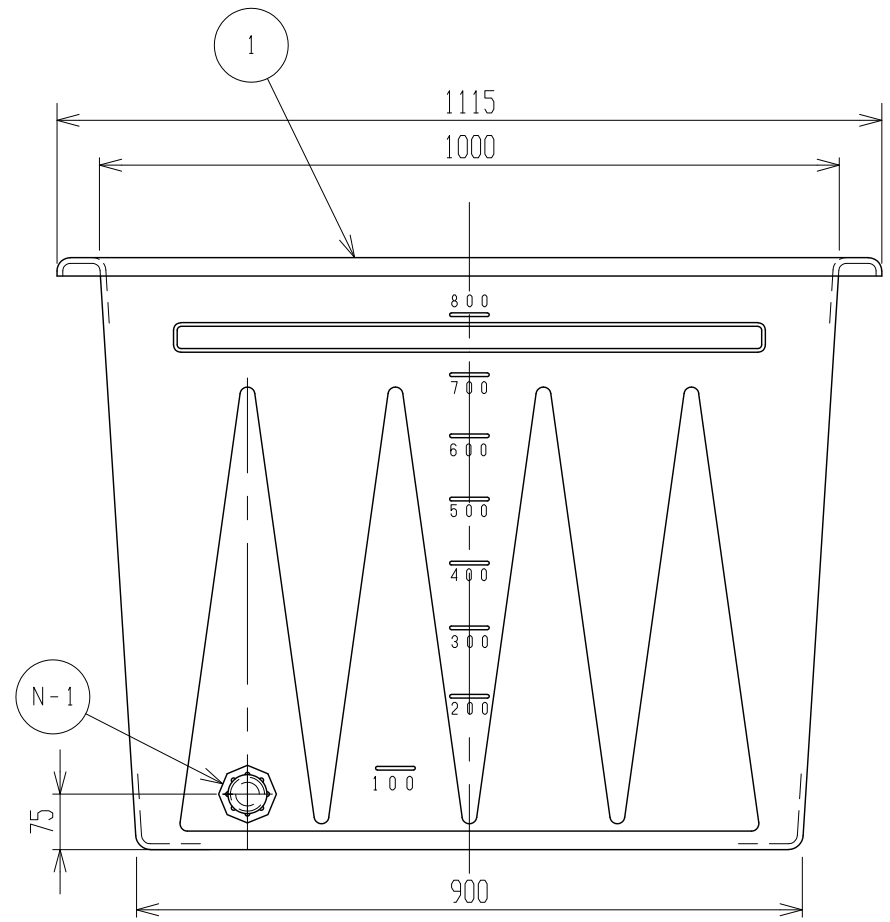


注記　1．タンク寸法公差：±1．5％。
　　2．パッキン材質ハ、EPDM。

| 品番 | 名称 | サイズ | 材質 | 個数 | 摘要 |
|---|---|---|---|---|---|
| N-1 | ドレン | $25^A$ | PE | 1 | フィッティング・プラグ付 |
| 1 | タンク | $0.8M^3$ | PE | 1 | (オレンジ/白) t=7.1 |

| | | | | | |
|---|---|---|---|---|---|
| 納入先 | | | | | |
| 設計 | 製図 | 検図 | 承認 | 名称 | K-800<br>25Aドレン付 |
| —— | 山崎 | 山崎 | 両角 | | |
| 年月日 | 2020.11.30 | R度 | 1/10 | | |
| スイコー株式会社 | | | | 図番 | 580323-11△ |