記号	来歴	年月日	記入
1	タンク本体平均肉厚変更	H24.12.14	山崎

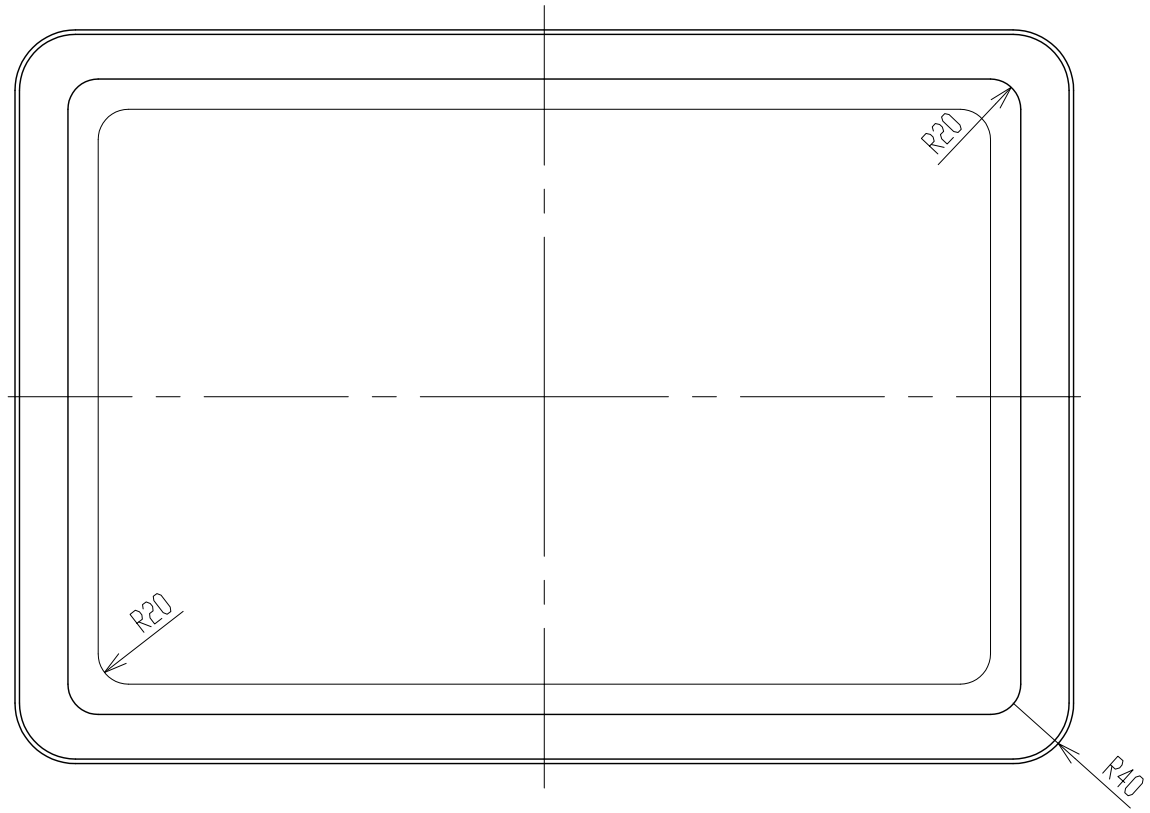

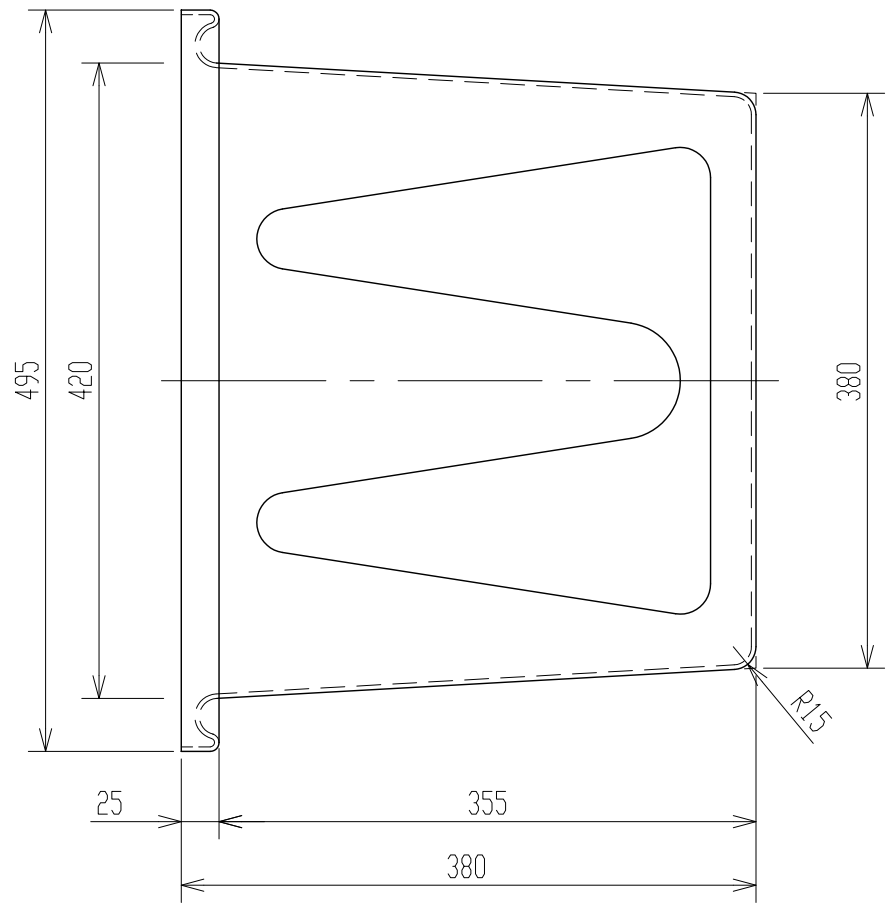

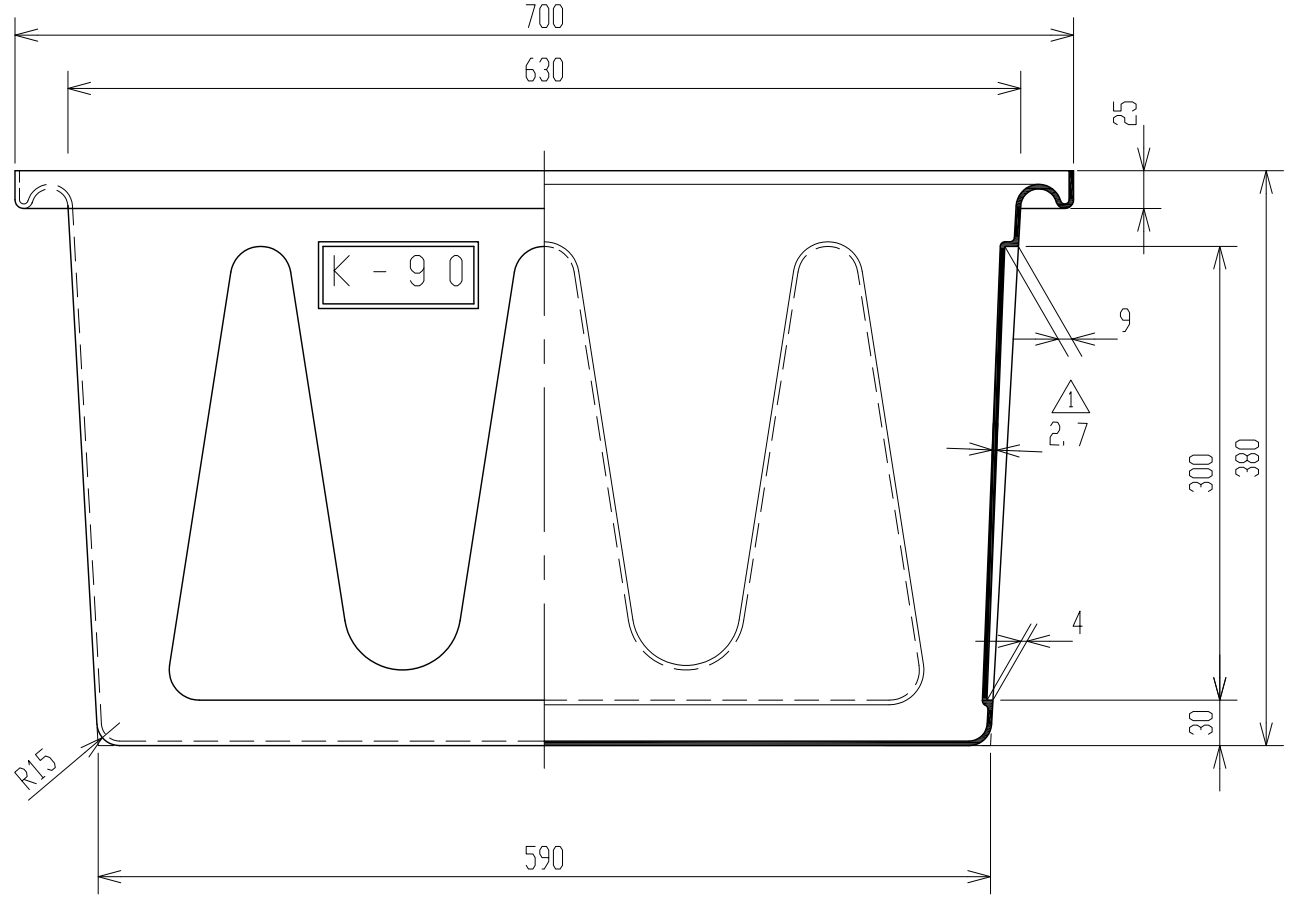

2．寸法ハ外寸トスル．

注記　1．寸法公差ハ±1．5％以内トスル．

品番	名称	サイズ	材質	個数	摘要

納入先					
設計	製図	検図	承認	名称	K-90 製品図
——	佐藤(栄)				
年月日 H11. 4. 5	尺度 1/5				
スイコー株式会社				図番	361932-04 1