■使用条件
給水・給湯圧力：0.05MPa～0.80MPa（流動時）
使用温度：常温～80°C

※日本工業規格工場認定番号：401002
製造メーカー・型式：（株）KVK KF207RNO

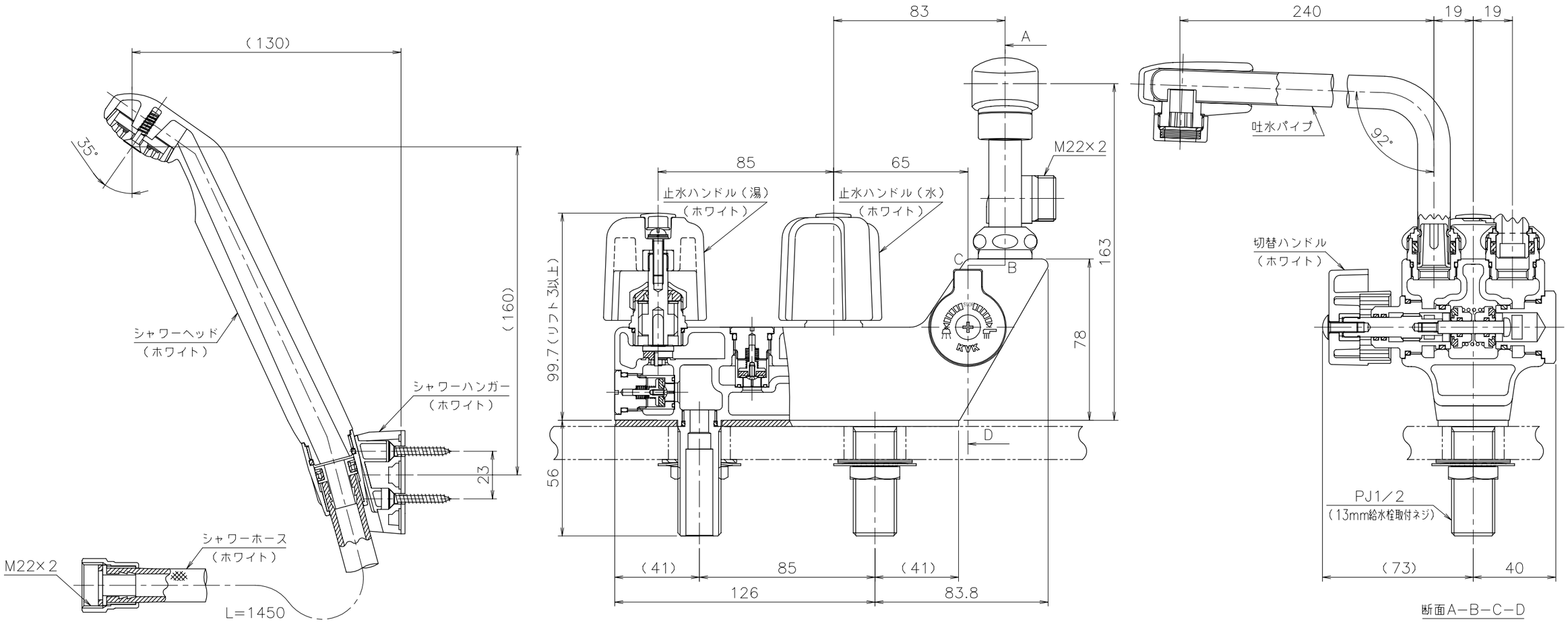

■浴槽取付例（Rタイプ）

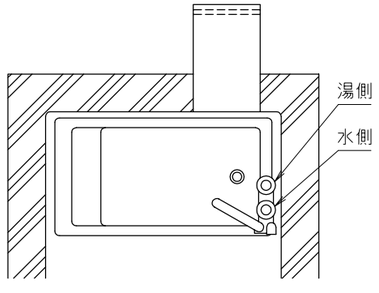

納入仕様図	製品名	一時止水付混合水栓 MS−7CDRA				
	図名	外形寸法図				
	尺度	1/2	原紙サイズ	A3	図番	SN−06−T0002
	作成	2006. 7.20	調整			株式会社ノーリツ