□構成表

番号	部　品　名	材　質	数量	備　考
1	換気扇穴ふさぎ板	アルミニウム	1	
2	排気アダプター	SGCC	1	
3	ダクト	SGCC	1	
4	M4×10ねじ		1	
5	テトラナット		1	
6	ウレタン		1	
7	ヘンケルメガパワーボンド		1	
8	固定金具	SGCC	3	
9	ブラインドリベット	AS52	3	

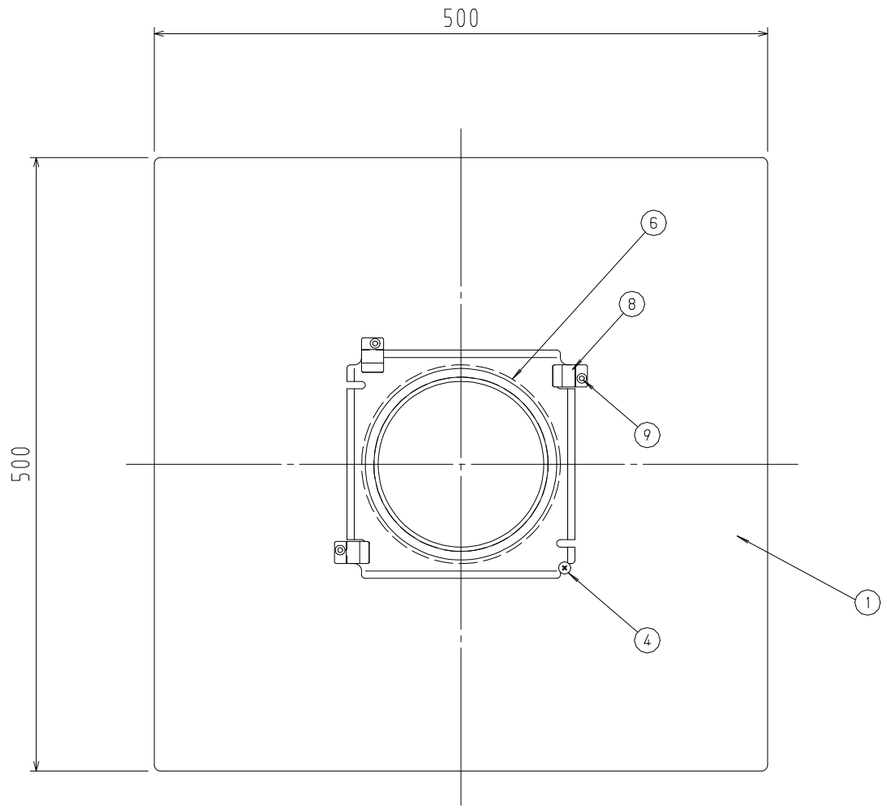

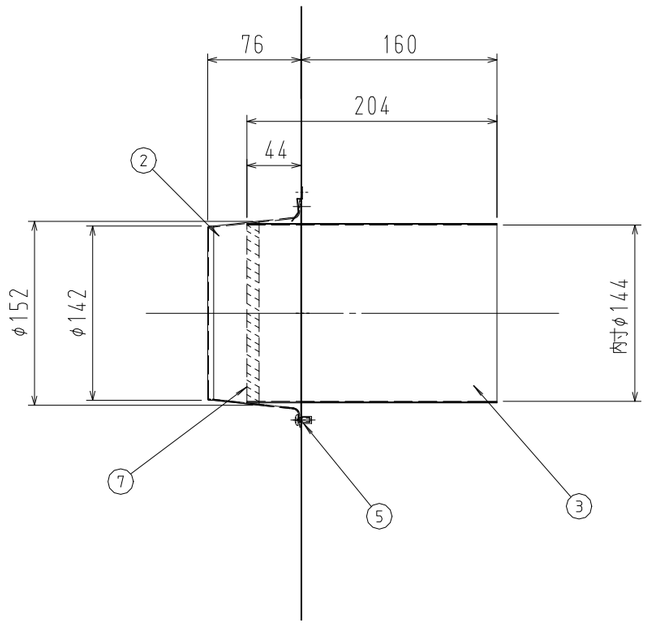

付属品

不燃材	防鳥網	取付ネジ組	ウレタン
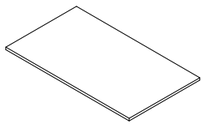 160×299：2ヶ 160×279：2ヶ	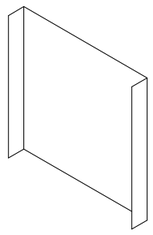 279×279×30 1ヶ	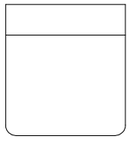 ドリルねじ 5×35　20ヶ タップタイトねじ M4×10　1ヶ	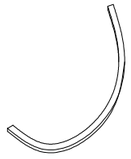 700×10　t5 1ヶ

品名	プロペラ換気扇取替セット	コード	FP0766		
日付	20. 8. 19	尺度	—\\—	図番	HM-B31616
株式会社ハーマン					