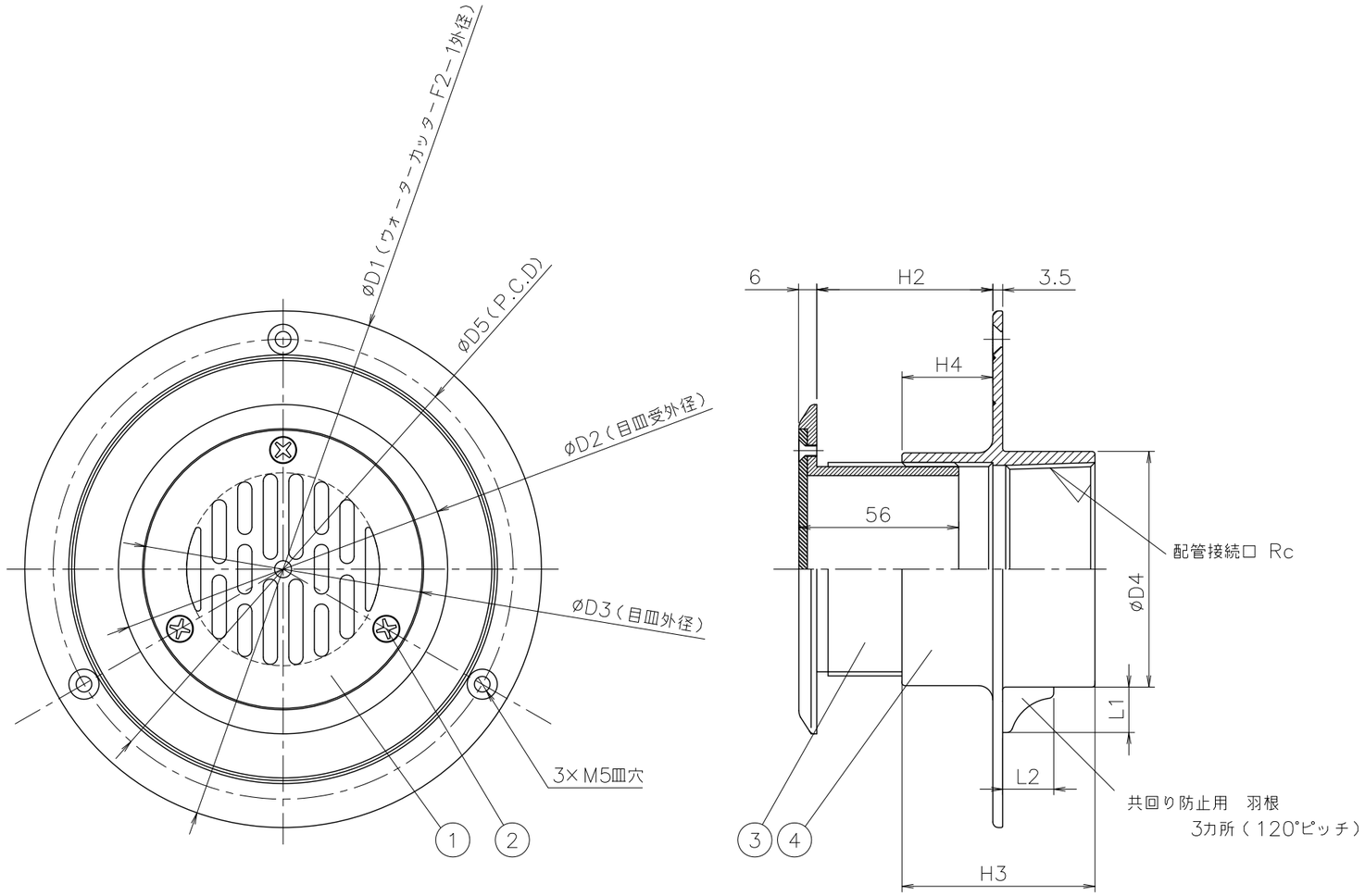

＊目皿等の形状は型式により異なる場合があります。
＊開口率%はVP管断面積に対する比率です。
＊型式の数字が配管接続口の呼び径です。

■ろ過ユニット用浴槽金物必要個数

ろ過処理能力	2m³／h	4m³／h	7m³／h	11m³／h	16m³／h	20m³／h	30m³／h
側面吸込金物A2−1	32A×3個	40A×5個	50A×4個	65A×5個	80A×6個	80A×7個	80A×7個

■寸法表

型　式	配管接続口	øD1	øD2	øD3	øD4	P.C.D øD5	H2	H3	H4	L1	L2	ネジ数	開口率%
25A	Rc 1	138	74	56	40	118	51 ～ 68	55	30	12	12	2本	72
32A	Rc 1 1／4	148	80	62	49	127	51 ～ 68	58	30	13	13	2本	61
40A	Rc 1 1／2	154	89	71	56	134	51 ～ 68	58	30	14	14	2本	63
50A	Rc 2	166	100	82	68	146	51 ～ 68	62	30	15	16	3本	53
65A	Rc 2 1／2	182	116	98	83	162	51 ～ 70	68	32	16	18	3本	46
80A	Rc 3	195	126	108	97	175	51 ～ 73	74	35	17	20	3本	57

■部品表

番号	部　材　名	数	材 質／備 考
1	目　　皿	1	SCS13
2	ネ　　ジ	2（3）	SUS304（M4×6十字穴付き皿小ネジ）
3	目　皿　受	1	SCS13
4	ウォーターカッターF2−1	1	SCS13

納入仕様図						
製　品　名	側面吸込金物A2−1					
図　　名	名　称　寸　法　図					
尺 度	1/2	原紙サイズ	A3	図 番	WN−19−0041	
作成	2019. 7.16	調整	A	2021. 9.29	株式会社ノーリツ	