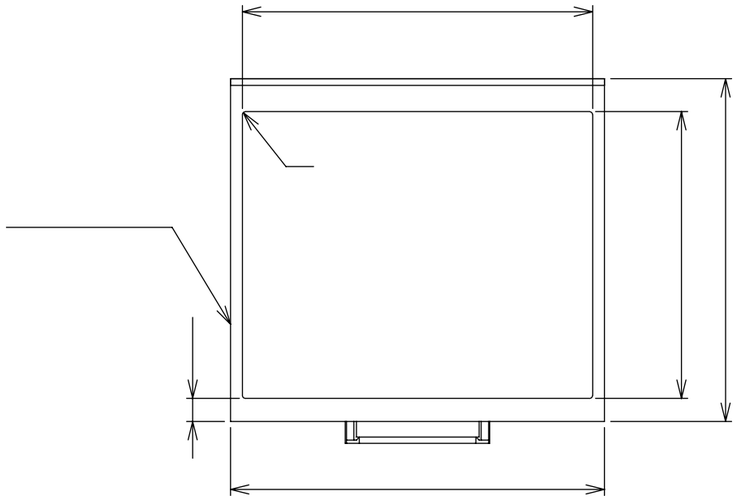

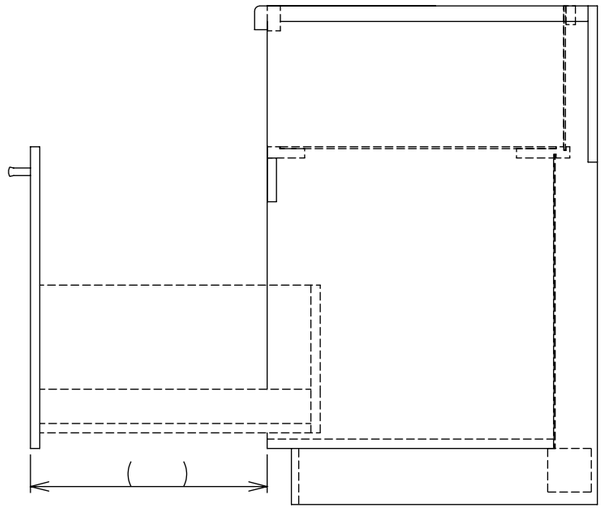

項目	仕様
外形寸法図（mm）	幅600×奥行550×高さ800（1000）
庫内有効寸法（mm）	幅536×奥行435×高さ356
重量（kg）	26（出荷時：31）
カラー	LA6032（黒）、LA6032W（白）
備考	ソフトクローズ機構付

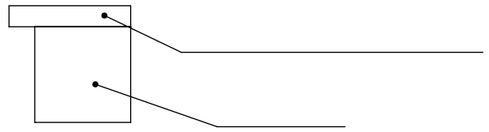

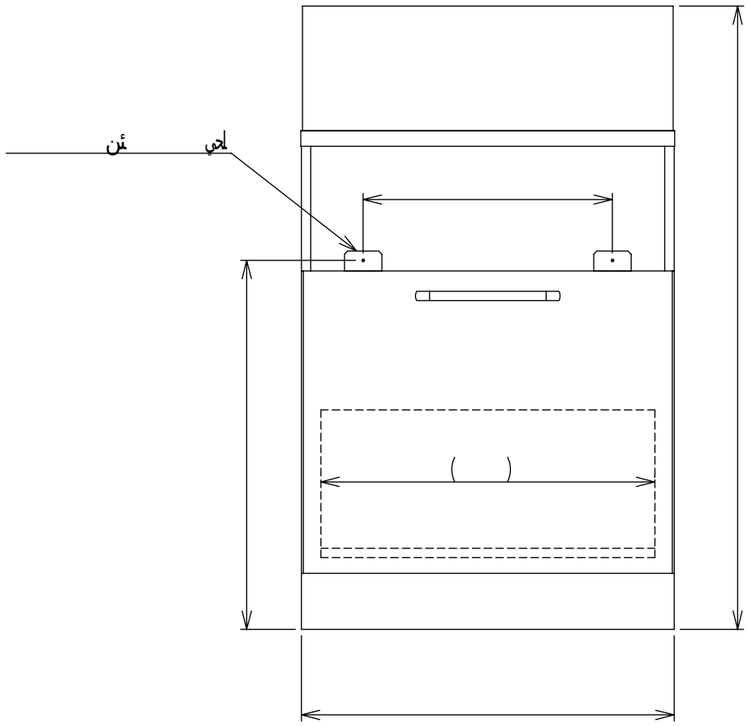

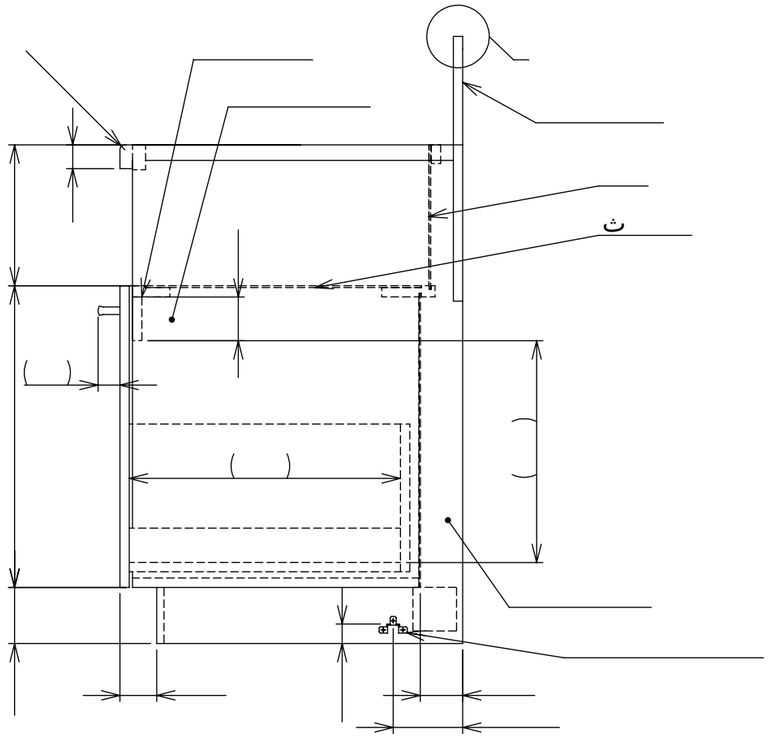

٥

طص ث	7 7				
لأ					株式会社ノーリツ