■部品表

番号	品　　名	材　　質
1	二連継手	SCS13（SUS304相当品）
2	ジェットノズルJN−2S−AZ	SCS13（SUS304相当品）

※1）先端ノズルとプレートは分離型です。
　　先端ノズルをソケットレンチもしくは、ボックスレンチの
　　二面幅寸法26mmの物で締付けてプレートを固定して下さい。
※2）内部ノズルをお手入れ等で外す場合は、ソケットレンチもしくは
　　ボックスレンチの二面幅12mmの物を使用して下さい。
※3）仕様は改良のため予告なく変更することがあります。

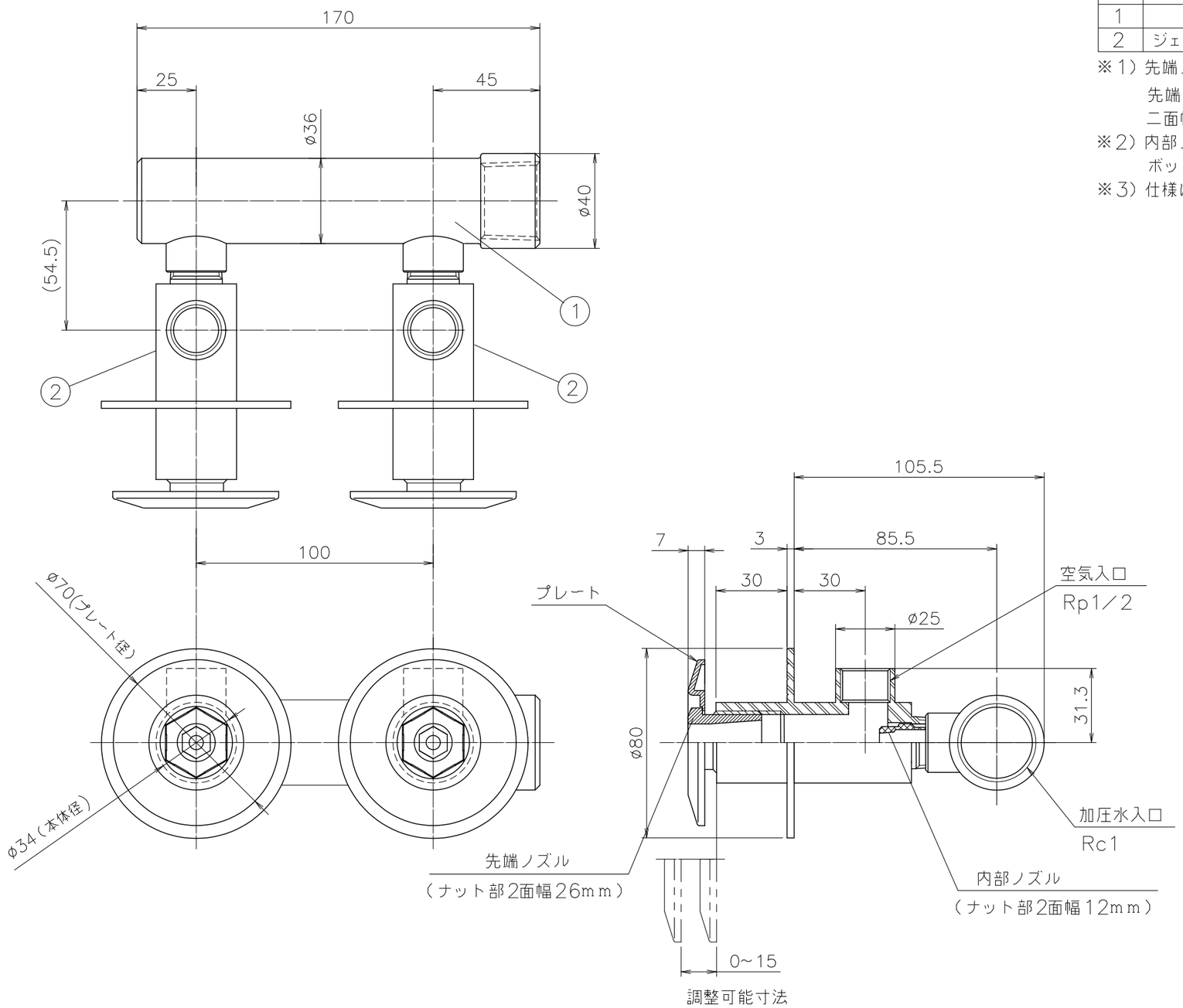

納入仕様図	製品名		JNW−2S−AZ（タイル浴槽用二連式ジェットノズル防水ツバ付き仕様）			
	図名		名称寸法図			
	尺度	1/2	原紙サイズ	A3	図番	WN−19−0047
	作成	2019. 7.16	調整	—	-	株式会社ノーリツ