内装ドア

上吊り引戸（枠納まり）

ベリティス
商品 P.48
Ⓤオーダー P.554
Ⓤオーダー発注書 P.744

スタンダードレーベル　クラフトレーベル

寸法図（単位：mm）

固定枠　1間片引き 戸袋引込み

横断面図

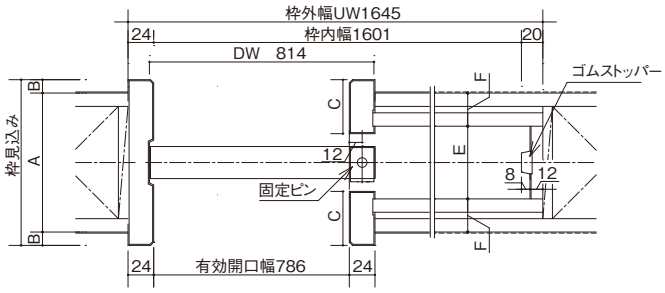

縦断面図

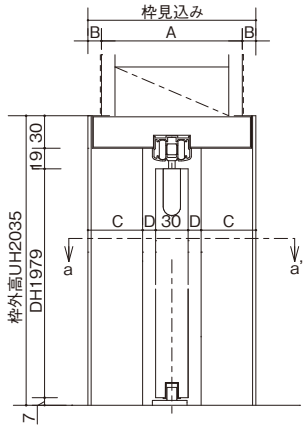

枠見込み	A	B	C	D	E	F
140	115	12.5	48	7	56	29.5
155	130	12.5	50.5	12	68	31
Ⓤ172	145	13.5	57.5	13.5	71	37
Ⓤ180	160	10	63	12	68	46

※枠見込み140mmの場合、HA･HB･HC型のみ
「引き残しあり」のⓊオーダーが必要です。

■横断面詳細図（控え壁部）

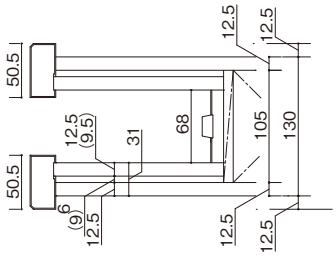

図は、枠見込み155mmの場合を示します
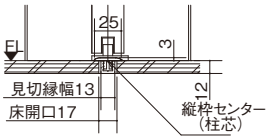
■見切縁納まり