寸法図（単位：mm）

固定枠　2間3枚片引き

横断面図

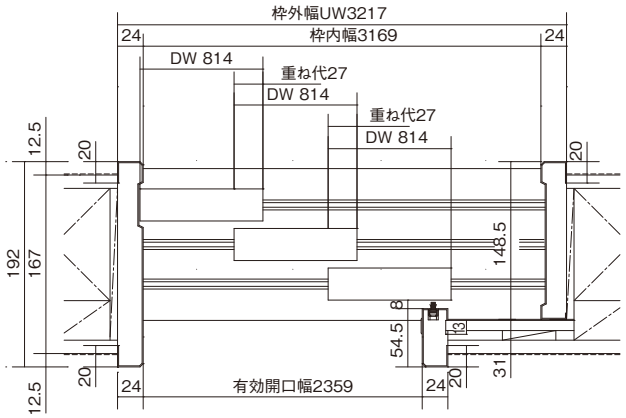

縦断面図

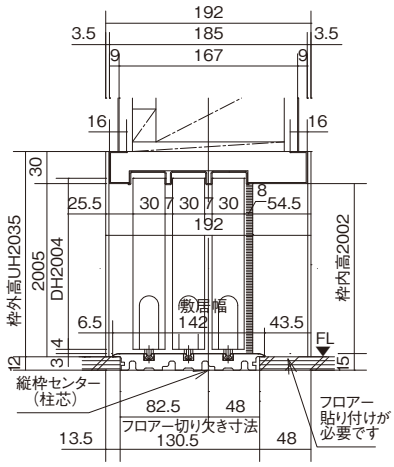

■直付レール

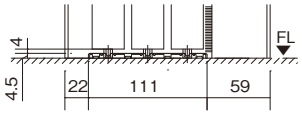

ケーシング枠　2間3枚片引き

横断面図

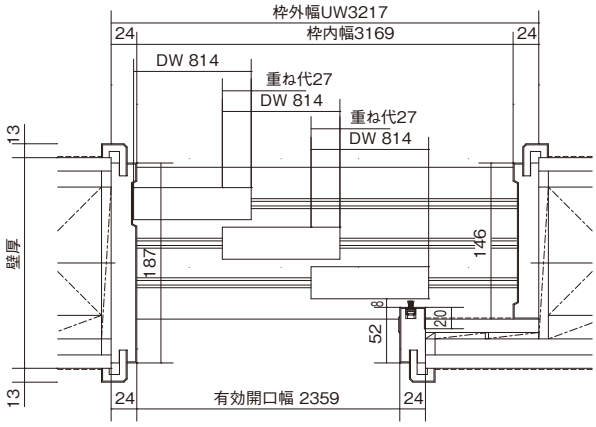

縦断面図

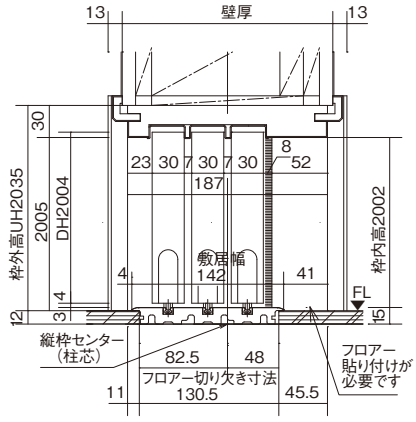

額縁	壁厚対応範囲
3型	197～212
4型	207～222
1型	223～238
2型	239～254
7型	187～195
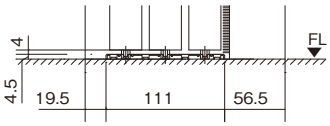
■直付レール