（単位：mm）

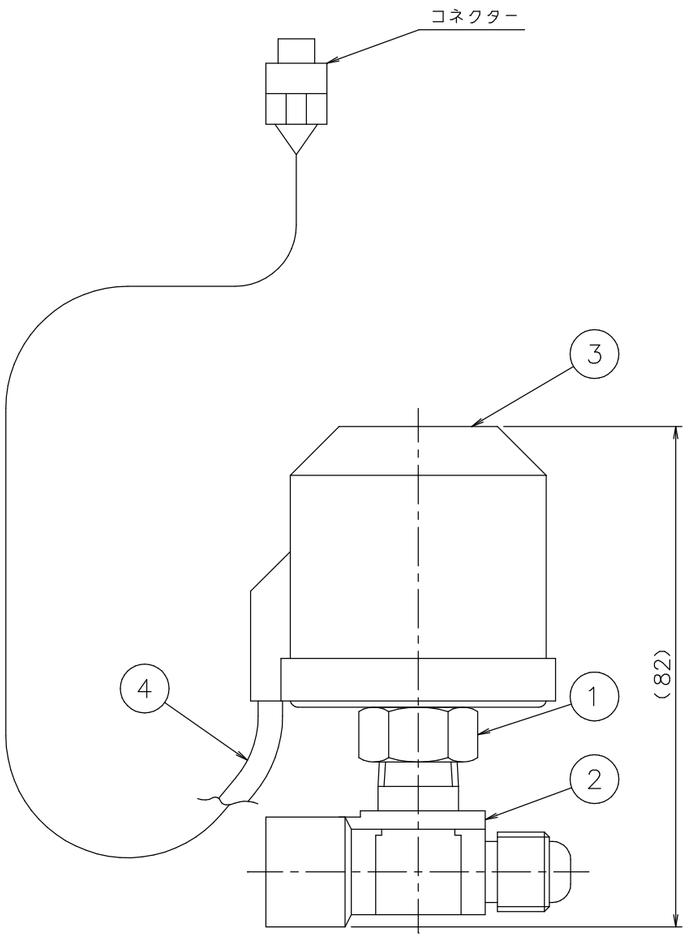

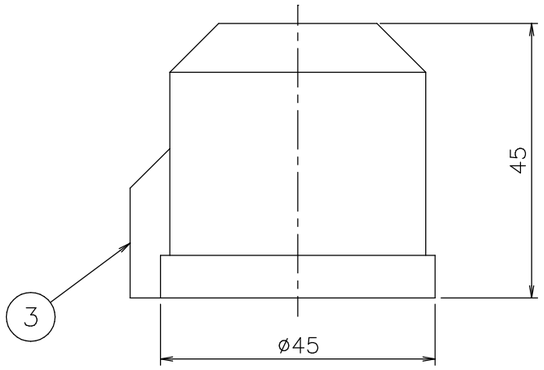

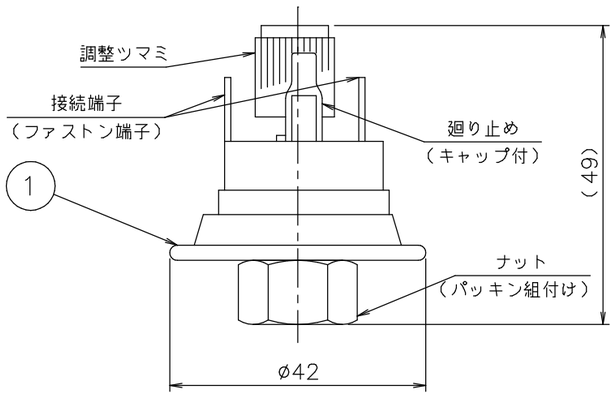

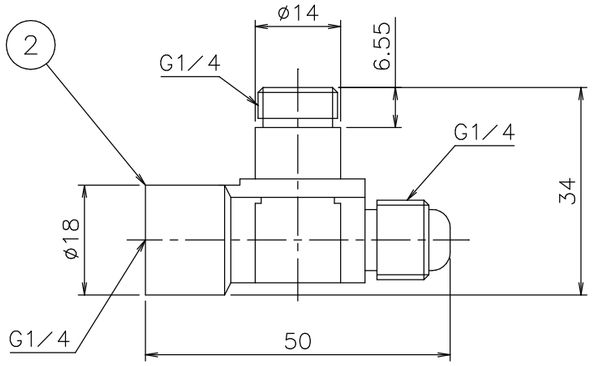

■仕様表

番号	品　名	材　質	個数	備　考
1	圧力スイッチ	SUS 他	1	PB202B51
2	専用アダプター	C3771	1	G1／4+フレア
3	ゴムカバー	EPDM	1	
4	接続ケーブル	VCTF	約5m	2心キャブタイヤ
5	ブッシング	C3604	1	R1／2×Rc1／4
6	フレアニップル	C3604	1	R1/4×(G1/ 4+ﾌﾚｱ)

■接続の例

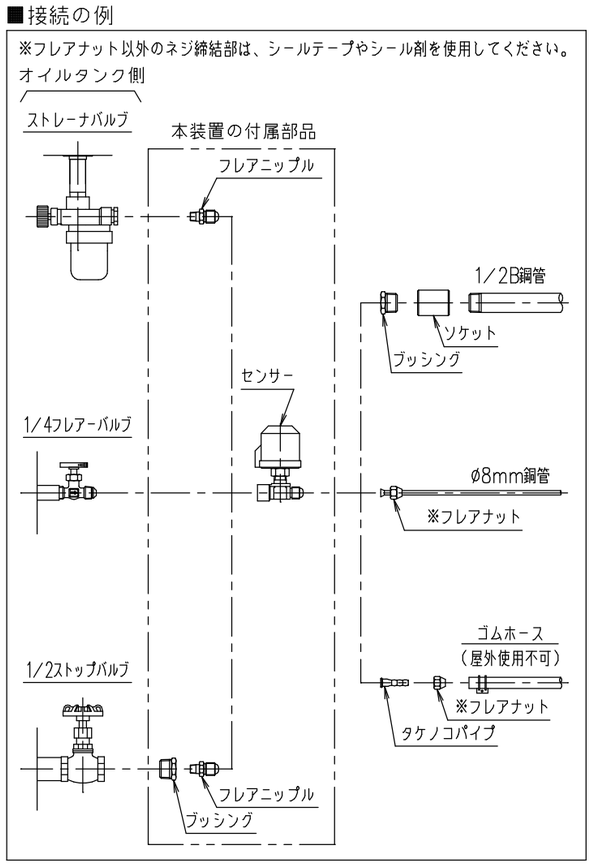

■別売品

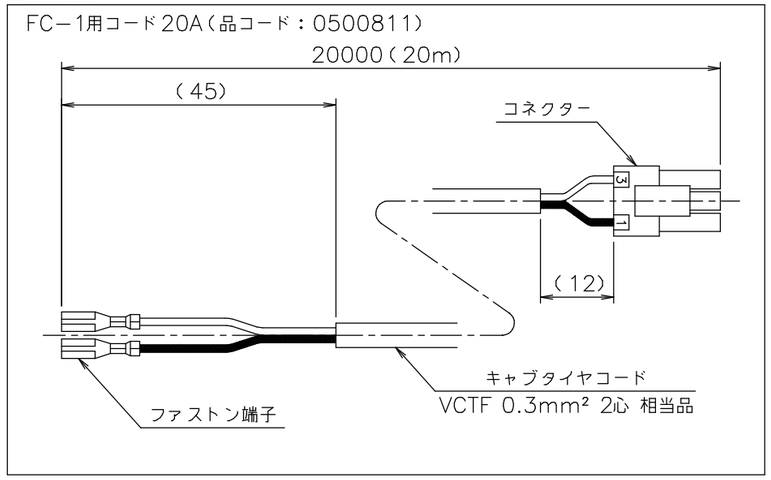

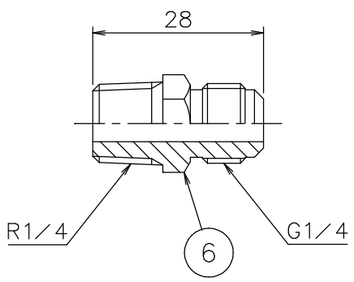

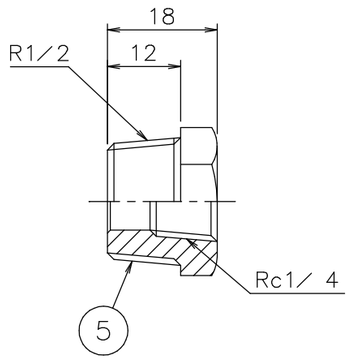

納入仕様図						
製品名	給油検知装置 FC−1					
図名	名称寸法図					
尺度	1/1	原紙サイズ	A3	図番	98−0他−2001	
作成	1998. 4.10	調整	2012. 8.30	株式会社ノーリツ		