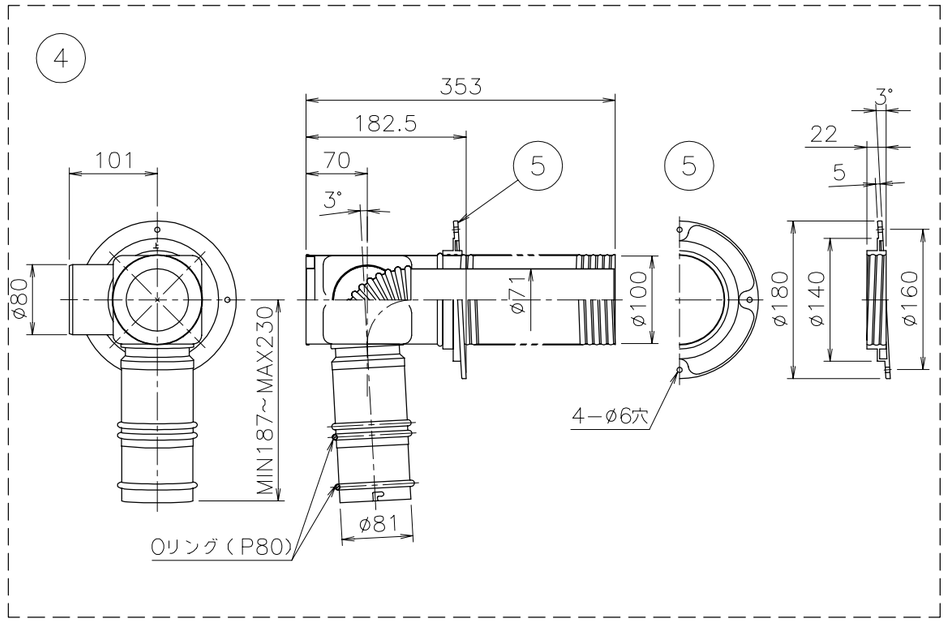

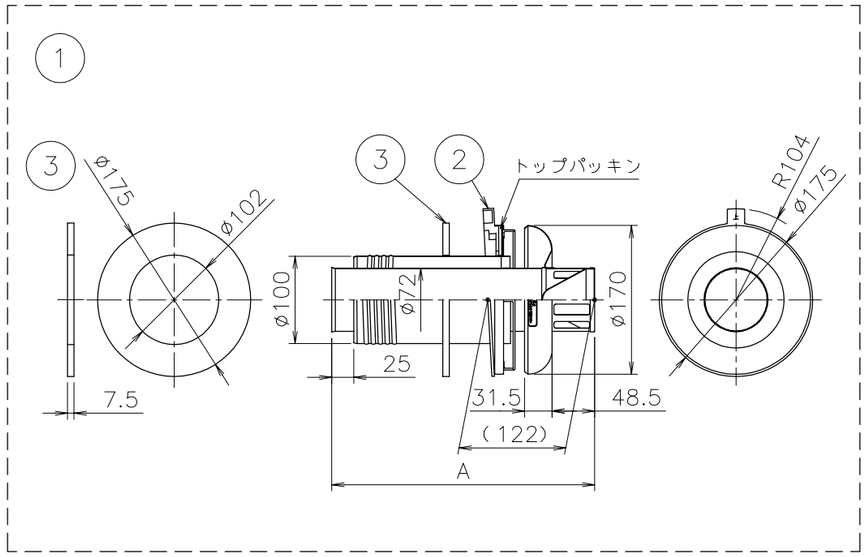

■仕様表

No.	部品名称	材質	数
1	トップ本体	SUS 304 t0.3, t0.5	1
2	屋外フランジ	難燃AES（白色）	1
3	壁パッキン	ネオプレンゴム t7.5	1
4	チャンバー室	SUS 304 t0.3, t0.5	1
5	屋内フランジ	難燃AES（白色）	1
6	給気ホースセット	PP, PTE	1
7	ホースバンド（大）	鉄メッキ ø90	2
8	トラスタッピンネジ（4X25）	鉄メッキ	4
9	+トラスPタイトネジ（4X8）	SUS 410	1
10	+トラスNタッピンネジ（4X8）	SUS 410	1

■寸法表

製品名	A	B
FF−107W 薄形給排気筒セット	300	150~280
FF−107W 薄形給排気筒400	400	250~380

■組立図

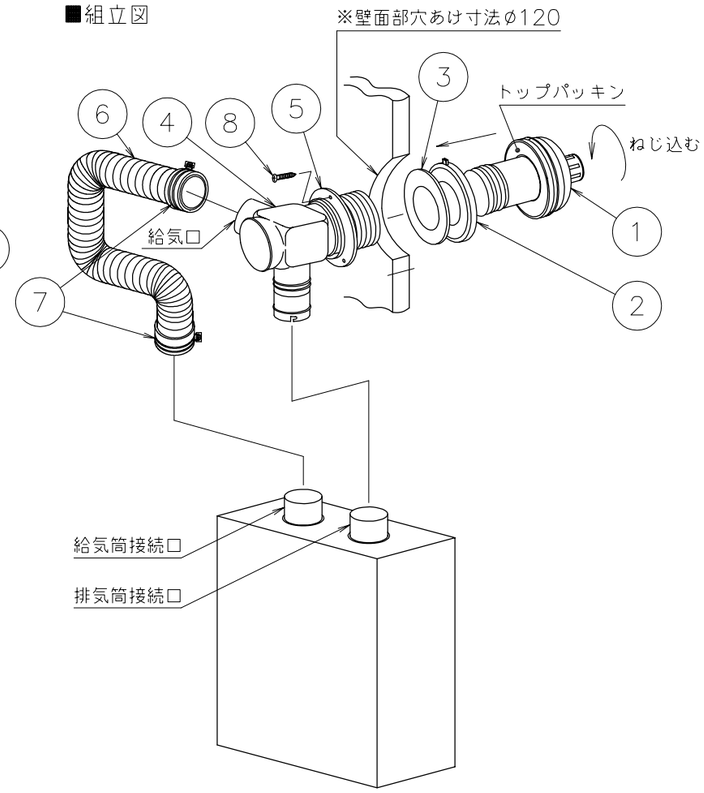

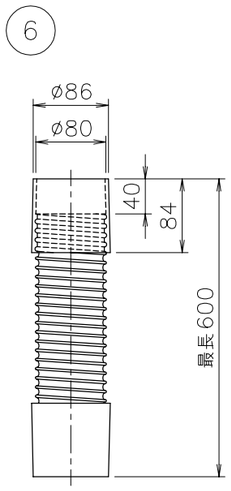

背面図

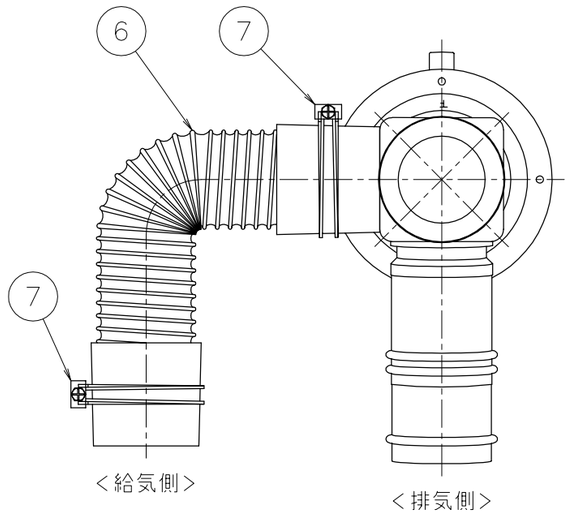

側面図

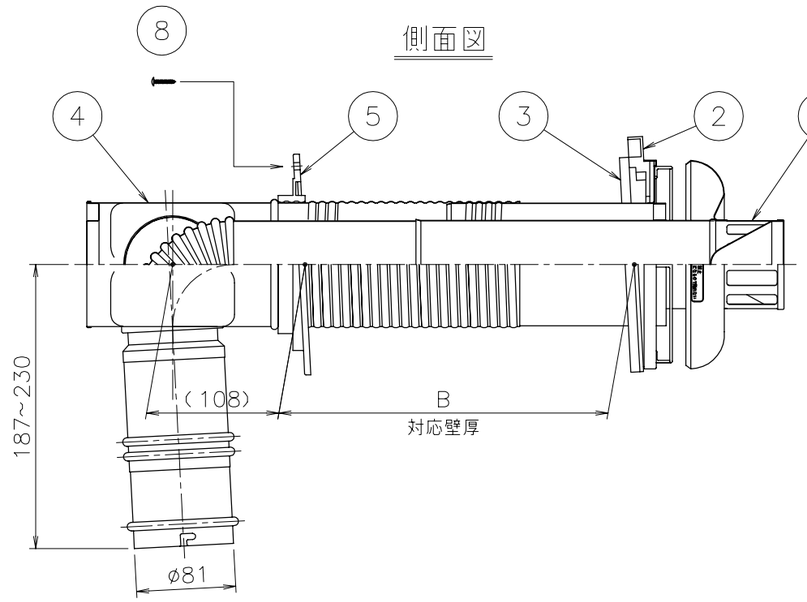

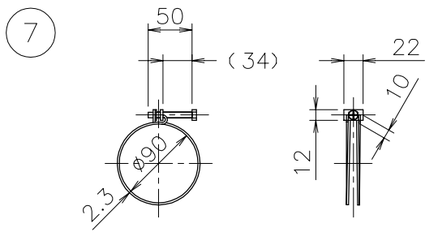

納入仕様図	製品名	FF−107W 薄形給排気筒セット FF−107W 薄形給排気筒400			
	図名	名称寸法図			
	尺度 −	原紙サイズ A3	図番	WN−04−0131A	
	作成 2004. 3. 3	調整 2008. 2.29	株式会社ノーリツ		