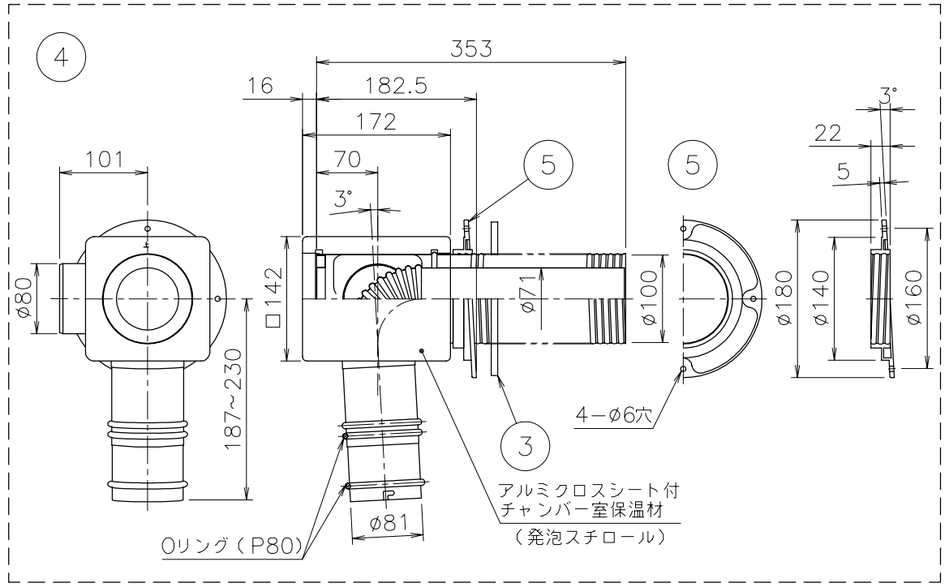

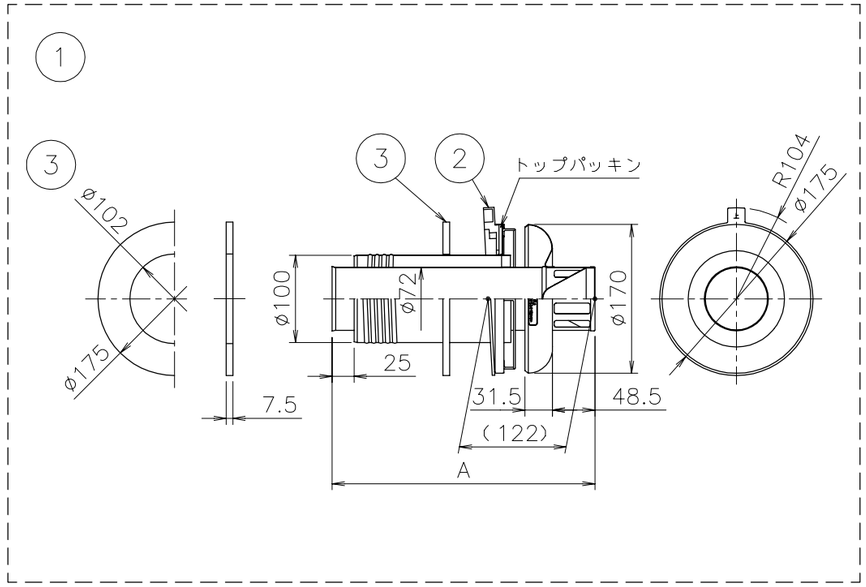

■仕様表

No.	部品名称	材質	数
1	トップ本体	SUS 304 t0.3, t0.5	1
2	屋外フランジ	難燃AES（白色）	1
3	壁パッキン	ネオプレンゴム t7.5	2
4	チャンバー室	SUS 304 t0.3, t0.5	1
5	屋内フランジ	難燃AES（白色）	1
6	給気ホースセット	PP, ステンレス系PTE	1
7	ホースバンド	SUS	2
8	トラスタッピンネジ（4×25）	鉄メッキ	4
9	結露防止筒	発泡スチロール	1
10	結露防止シート	ネオプレンゴム	2
11	断熱テープ	PE	2
12	+トラスPタイトネジ（4×8）	SUS 410	1
13	+トラスNタッピンネジ（4×8）	SUS 410	1

■寸法表

製品名	A	B
FF−107W−C 薄形給排気筒セット	300	150~270
FF−107W−C 薄形給排気筒400	400	250~370

背面図

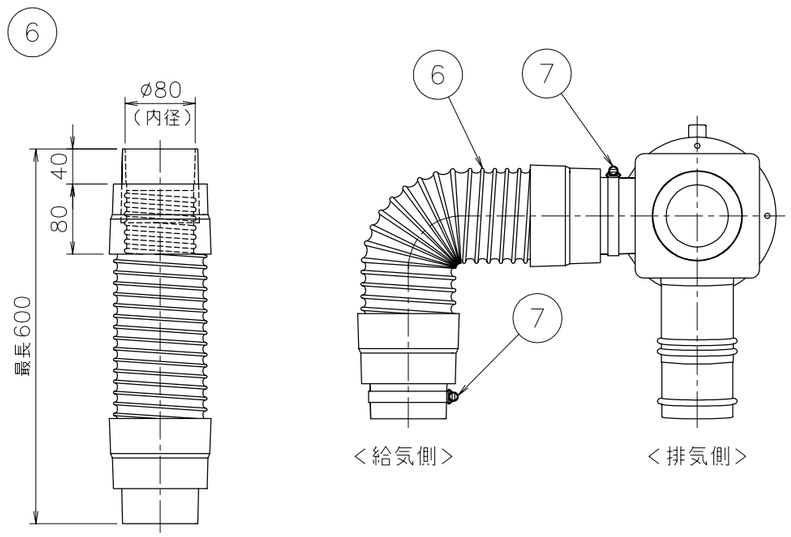

側面図

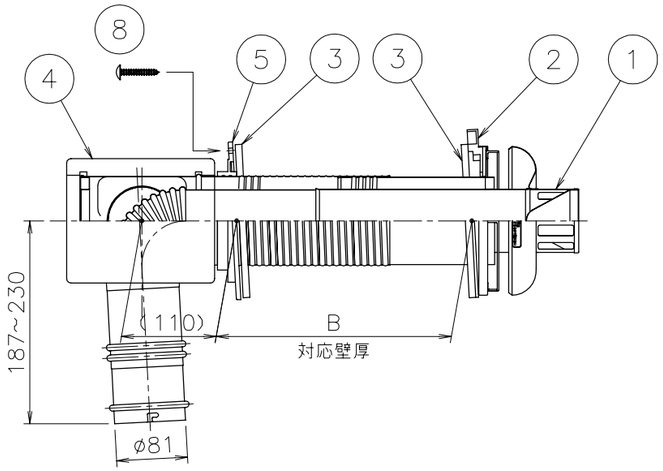

■組立図

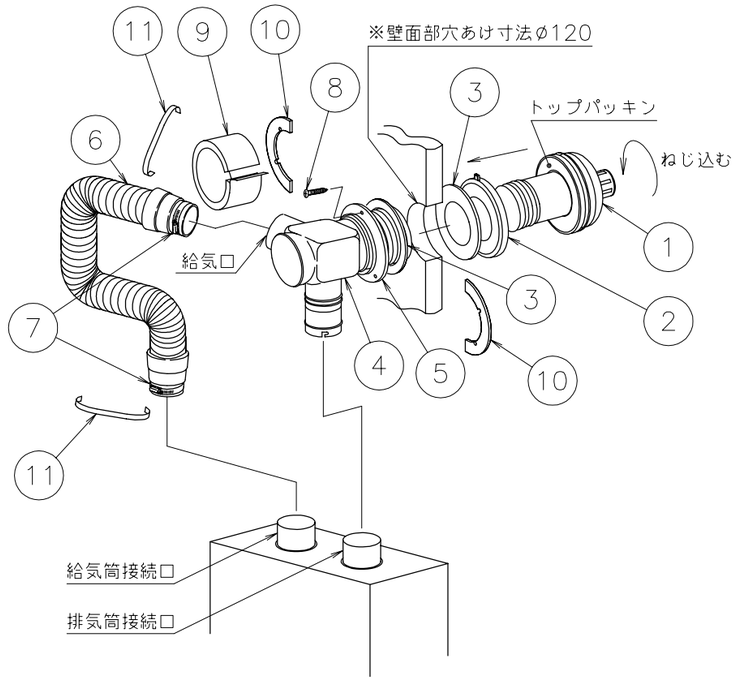

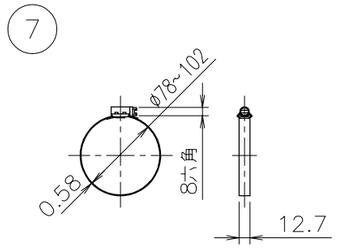

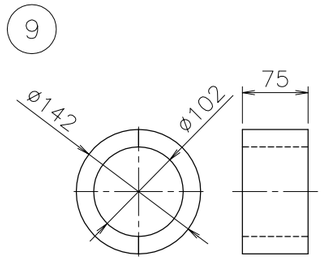

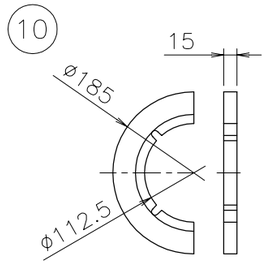

納入仕様図					
製品名	FF−107W−C 薄形給排気筒セット FF−107W−C 薄形給排気筒400				
図名	名称寸法図				
尺度	−	原紙サイズ	A3	図番	WN−07−0257
作成	2007.11.20	調整			株式会社ノーリツ