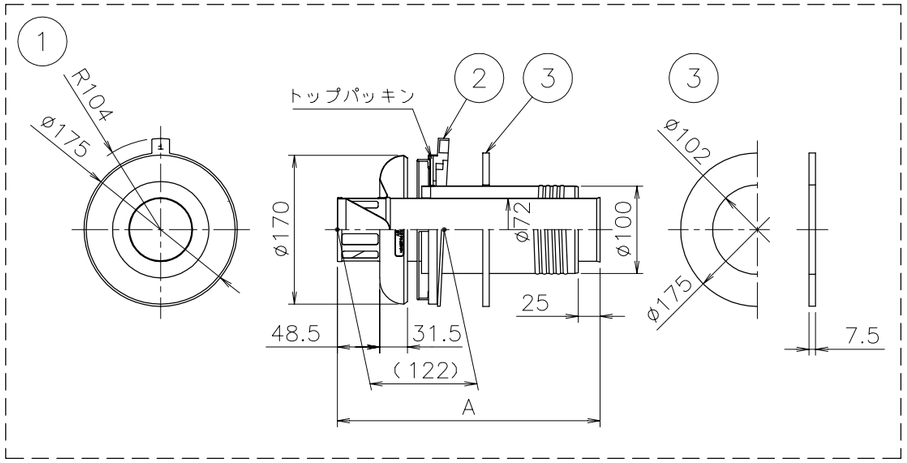

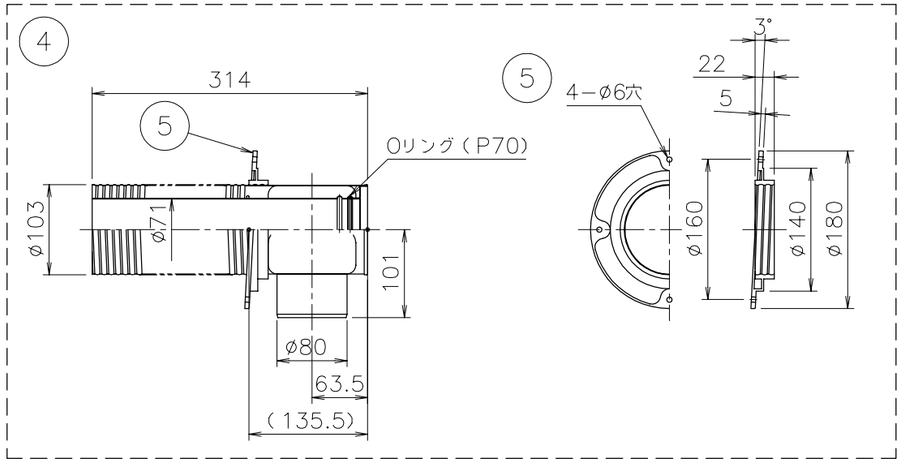

■仕様表

No.	部品名称	材質	数
1	トップ本体	SUS 304 t0.3, t0.5	1
2	屋外フランジ	難燃AES(白色)	1
3	壁パッキン	ネオプレンゴム t7.5	1
4	チャンバー室	SUS 304 t0.3	1
5	屋内フランジ	難燃AES(白色)	1
6	トップ伸縮エルボ	SUS 304 t0.3	1
7	伸縮管B	SUS 304 t0.3	1
8	伸縮管A	SUS 304 t0.3	1
9	給気ホースセット	PP, PTE	1
10	ホースバンド(大)	鉄メッキ ø90	2
11	トラスタッピンネジ(4×25)	鉄メッキ	4
12	排気管カバー	耐熱繊維	1
13	+トラスPタイトネジ(4×8)	SUS 410	1
14	+トラスNタッピンネジ(4×8)	SUS 410	1

■寸法表

製品名	A	B
FF−105 薄形給排気筒セット	300	150~280
FF−105 薄形給排気筒400	400	250~380

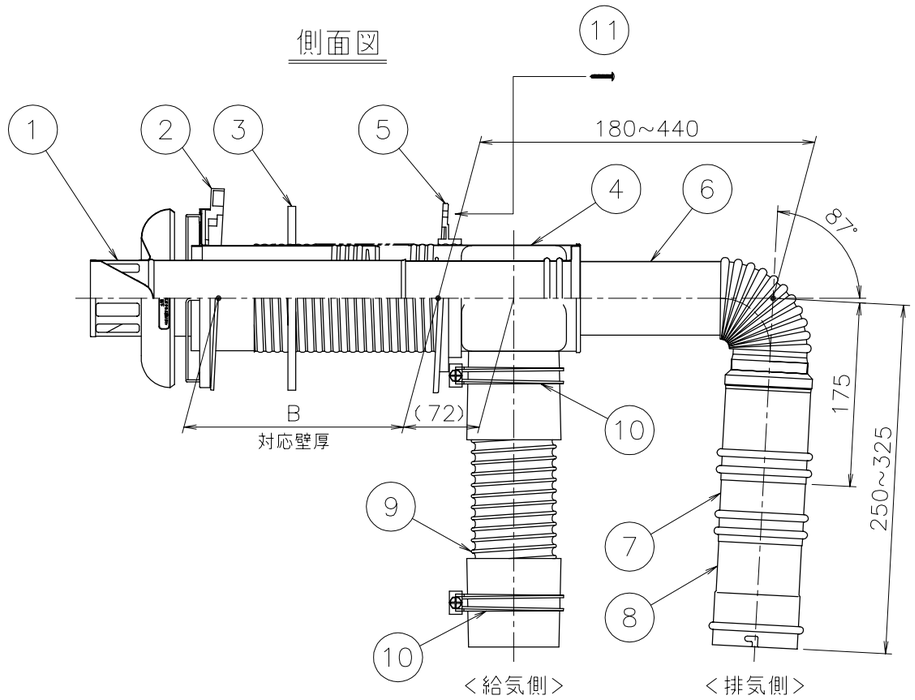

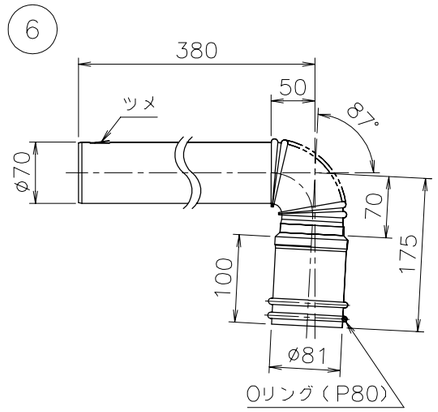

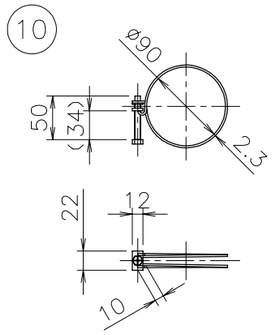

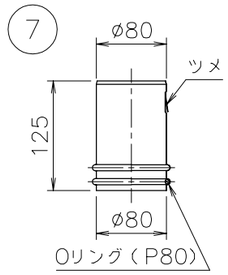

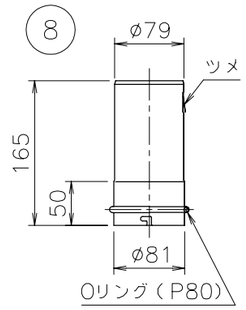

■組立図

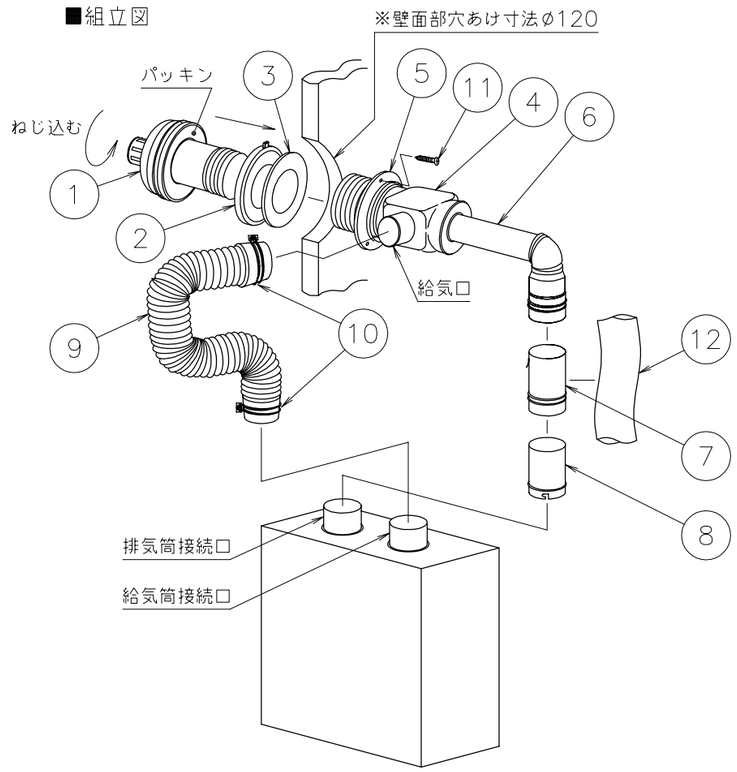

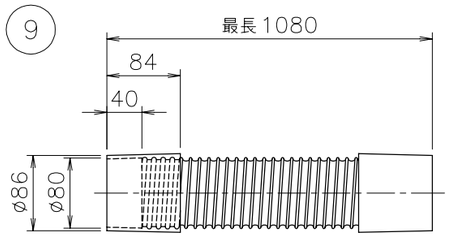

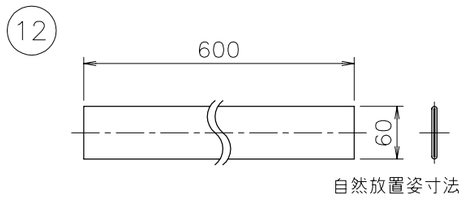

納入仕様図	製品名	FF−105 薄形給排気筒セット FF−105 薄形給排気筒400			
	図名	名称寸法図			
	尺度 −	原紙サイズ	A3	図番	WN-01-0250A
	作成 2001. 6.25	調整	2008. 2.29	株式会社ノーリツ	