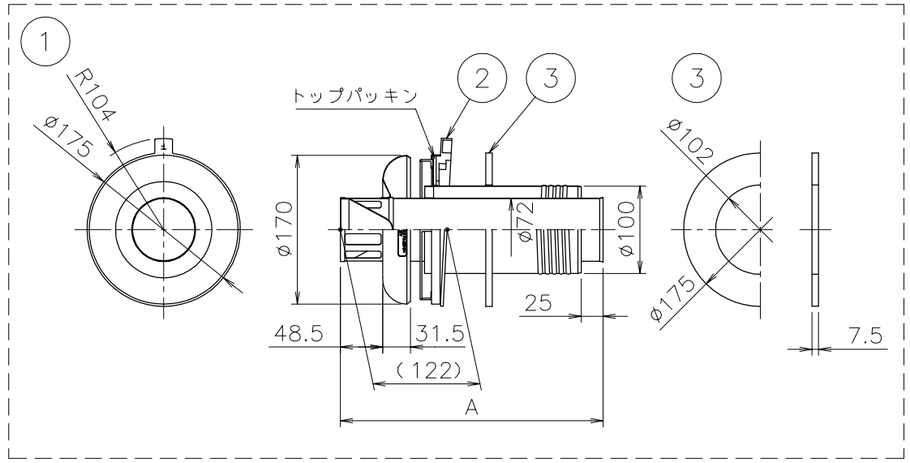

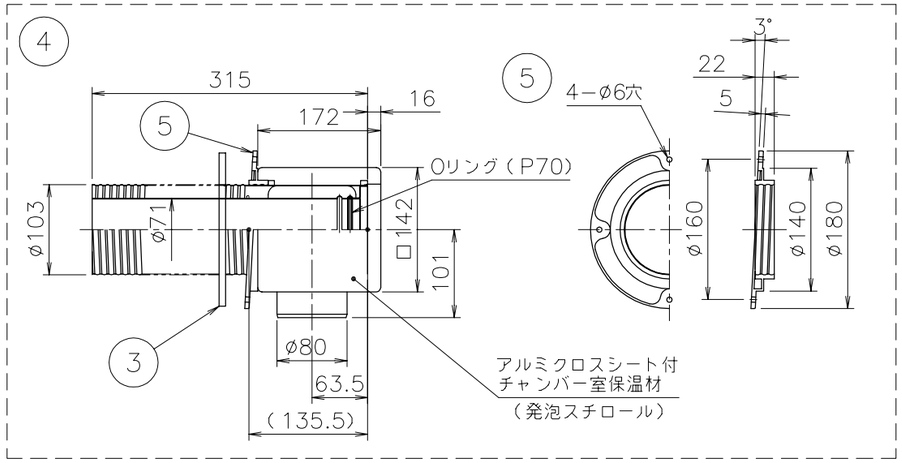

■仕様表

No.	部品名称	材質	数
1	トップ本体	SUS 304 t0.3, t0.5	1
2	屋外フランジ	難燃AES(白色)	1
3	壁パッキン	ネオプレンゴム t7.5	2
4	チャンバー室	SUS 304 t0.3	1
5	屋内フランジ	難燃AES(白色)	1
6	トップ伸縮エルボ	SUS 304 t0.3	1
7	伸縮管B	SUS 304 t0.3	1
8	伸縮管A	SUS 304 t0.3	1
9	給気ホースセット	PP, ステンレス系PTE	1
10	ホースバンド	SUS	2
11	トラスタッピンネジ(4×25)	鉄メッキ	4
12	排気管カバー	耐熱繊維	1
13	結露防止筒	発泡スチロール	1
14	結露防止シート	ネオプレンゴム	2
15	断熱テープ	PE	2
16	+トラスPタイトネジ(4×8)	SUS 410	1
17	+トラスNタッピンネジ(4×8)	SUS 410	1

■寸法表

製品名	A	B
FF−105−C 薄形給排気筒セット	300	150~270
FF−105−C 薄形給排気筒400	400	250~370

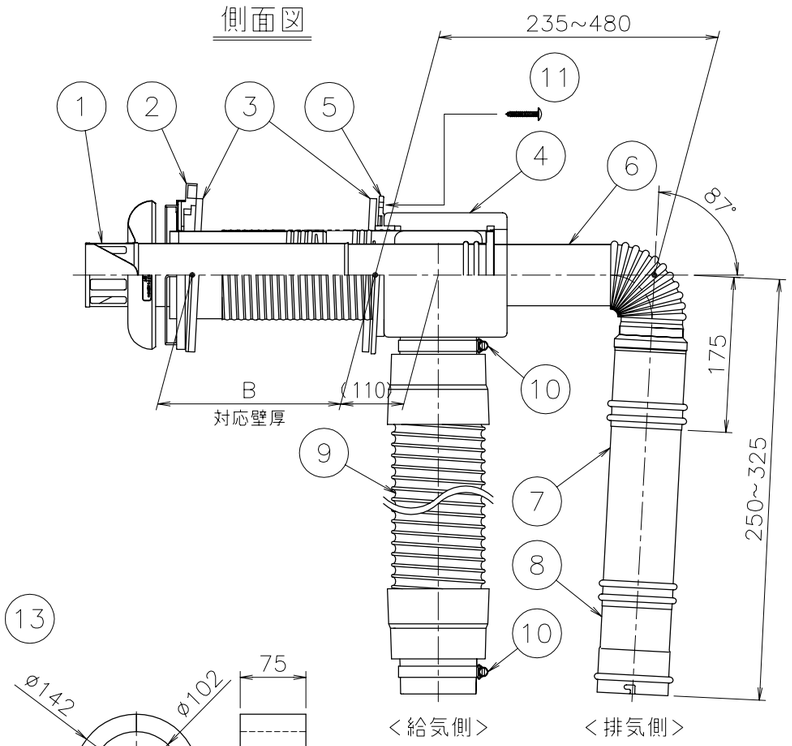

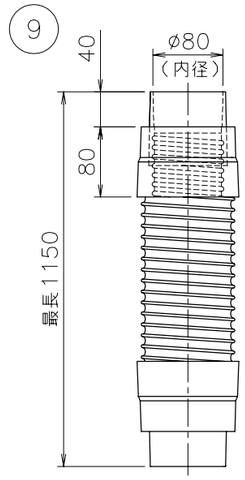

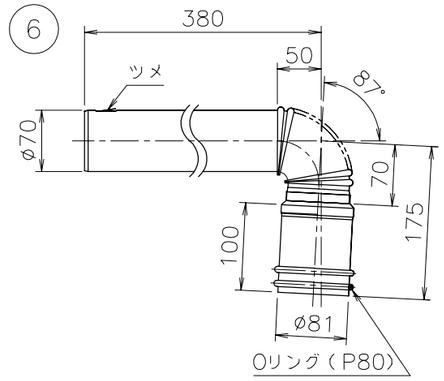

■組立図

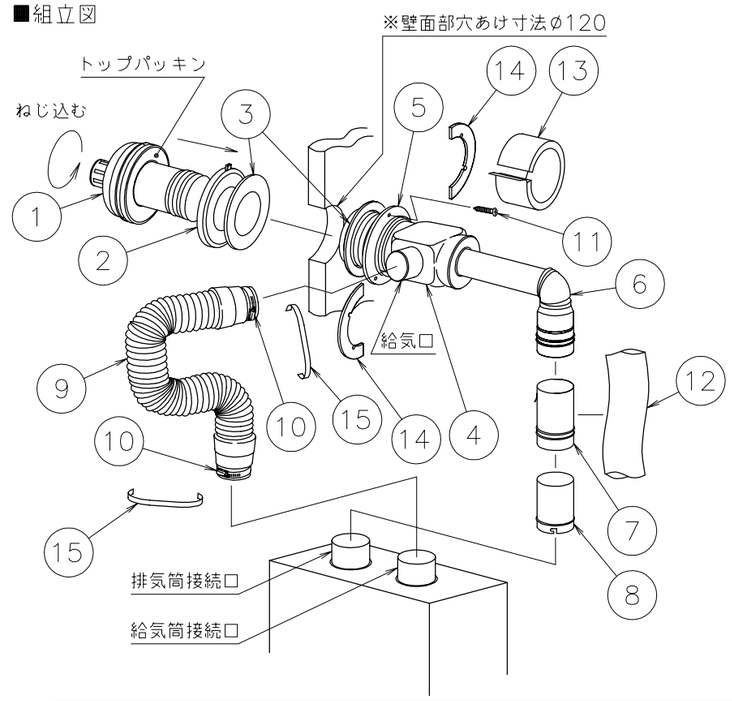

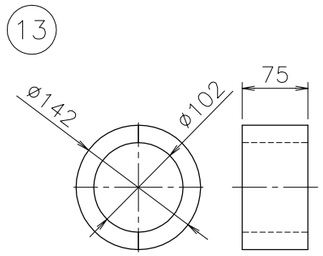

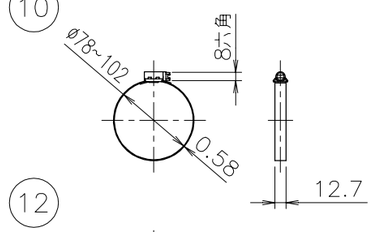

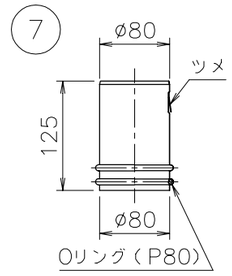

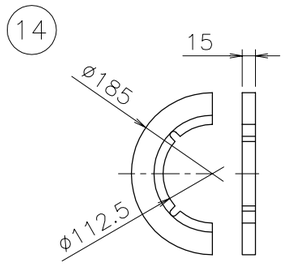

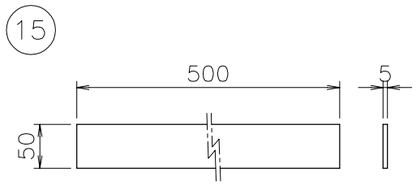

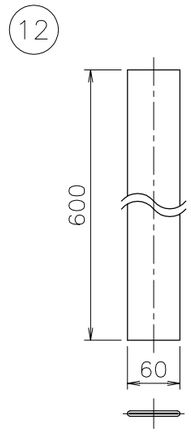

自然放置姿寸法

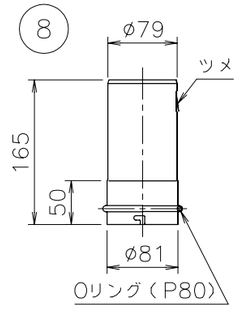

納入仕様図					
製品名	FF−105−C 薄形給排気筒セット FF−105−C 薄形給排気筒400				
図名	名称寸法図				
尺度	−	原紙サイズ	A3	図番	WN−07−0256
作成	2007.11.20	調整			株式会社ノーリツ