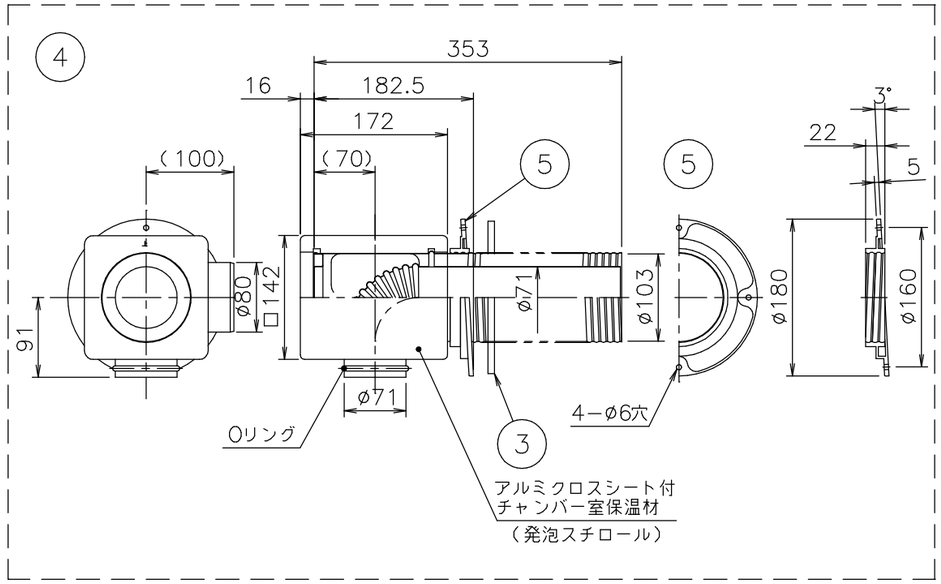

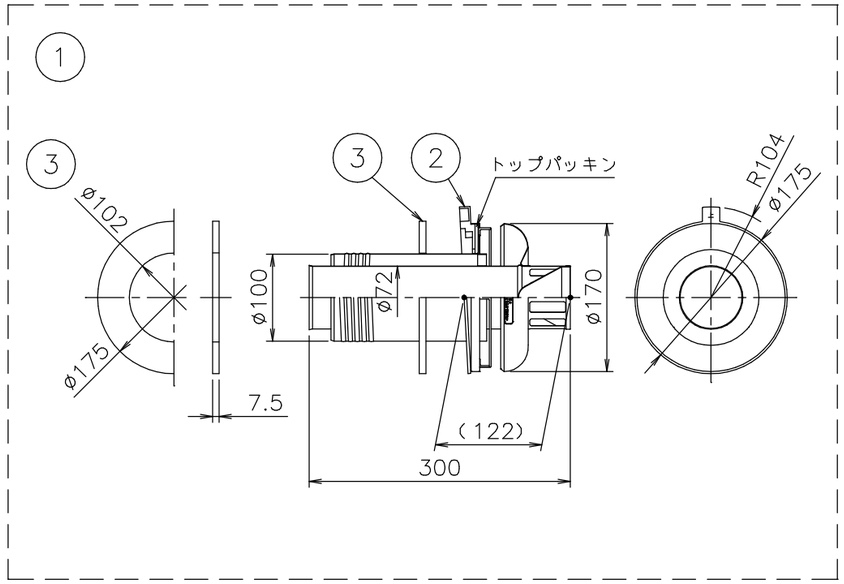

■仕様表

No.	部品名称	材質	数
1	トップ本体	SUS 304 t0.3, t0.5	1
2	屋外フランジ	難燃AES(白色)	1
3	壁パッキン	ネオプレンゴム t7.5	2
4	チャンバー室	SUS 304 t0.3, t0.5	1
5	屋内フランジ	難燃AES(白色)	1
6	伸縮管B	SUS 304 t0.3	1
7	伸縮管A	SUS 304 t0.3	1
8	給気ホースセット	PP, ステンレス系PTE	1
9	ホースバンド	SUS	2
10	トラスタッピンネジ(4×25)	鉄メッキ	4
11	ストッパーリング	SUS 304 t0.4	1
12	排気管カバー	耐熱繊維	1
13	結露防止筒	発泡スチロール	1
14	結露防止シート	ネオプレンゴム	2
15	断熱テープ	PE	2
16	+トラスPタイトネジ(4×8)	SUS 410	1
17	+トラスNタッピンネジ(4×8)	SUS 410	1

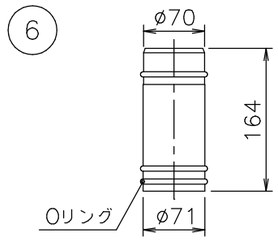

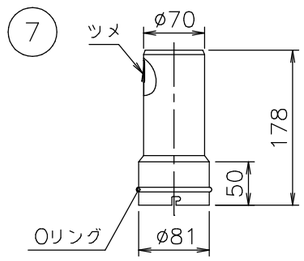

背面図

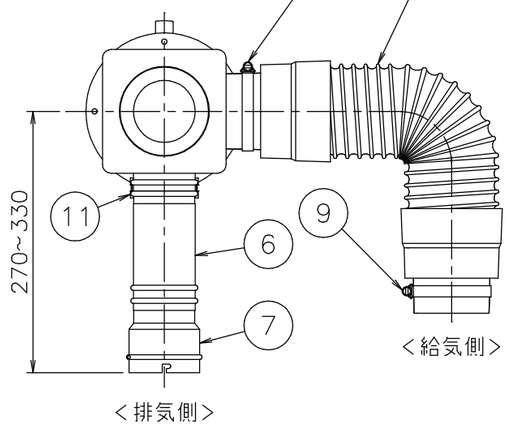

側面図

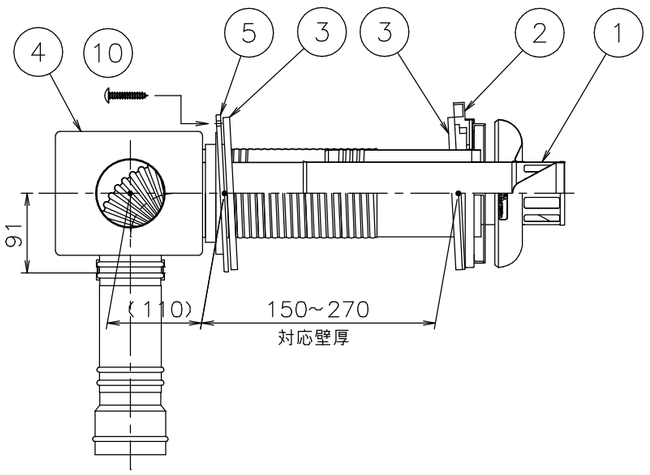

■組立図

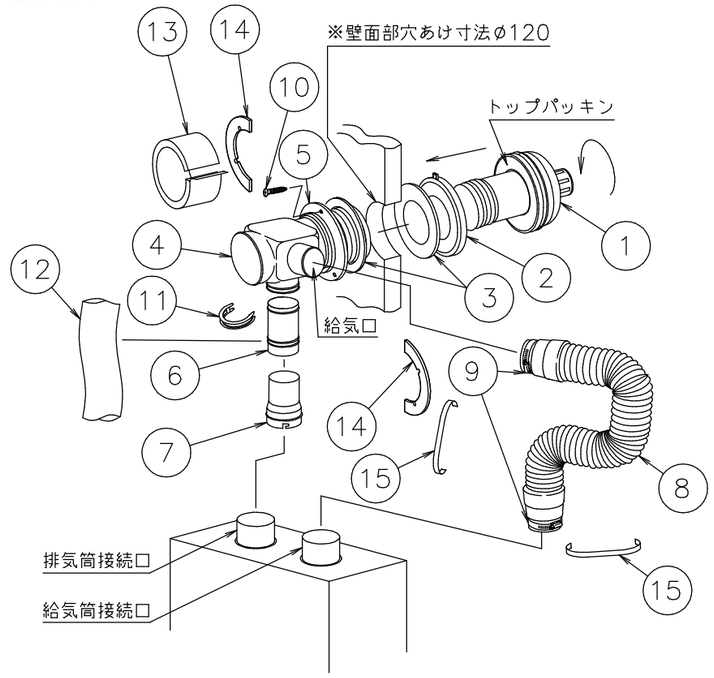

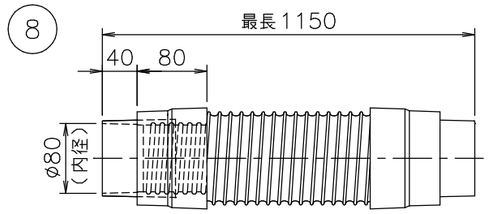

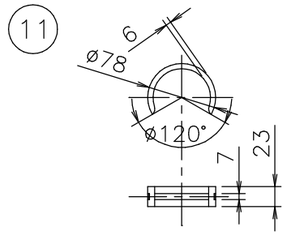

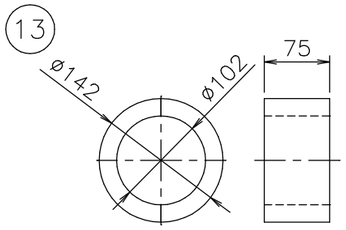

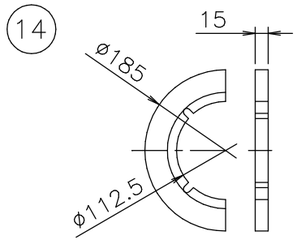

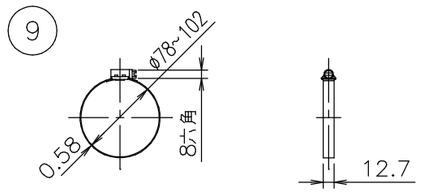

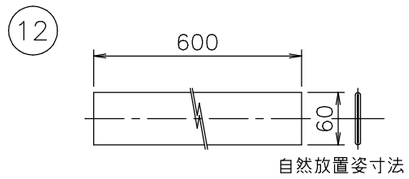

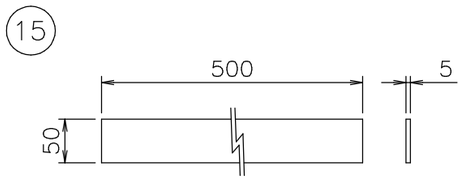

納入仕様図	製品名	FF−101W−C 薄形給排気筒セット			
	図名	名称寸法図			
	尺度 1/7	原紙サイズ A3	図番	WN−12−0114	
	作成 2012. 4. 3	調整		株式会社ノーリツ	