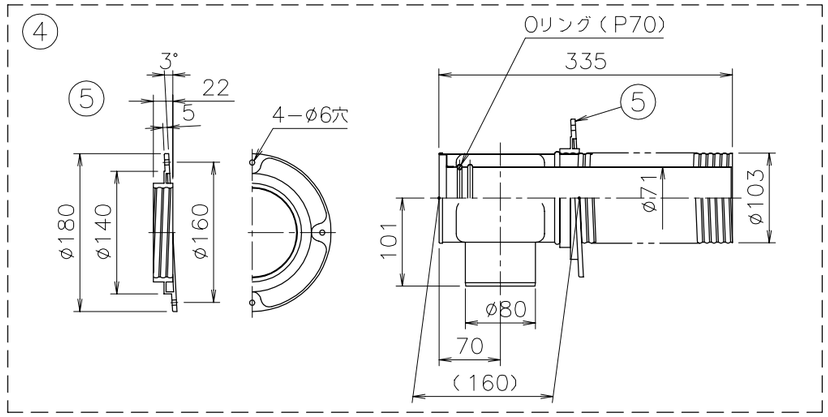

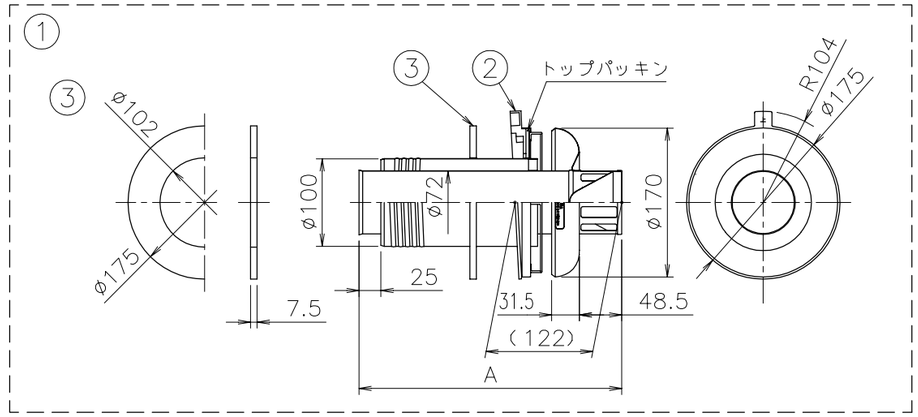

■仕様表

No.	部品名称	材質	数
1	トップ本体	SUS 304 t0.3, t0.5	1
2	屋外フランジ	難燃AES（白色）	1
3	壁パッキン	ネオプレンゴム t7.5	1
4	チャンバー室	SUS 304 t0.3, t0.5	1
5	屋内フランジ	難燃AES（白色）	1
6	トップ伸縮管	SUS 304 t0.3	1
7	伸縮エルボ	SUS 304 t0.3	1
8	伸縮管B	SUS 304 t0.3	1
9	伸縮管A	SUS 304 t0.3	1
10	給気ホースセット	PP, PTE	1
11	ホースバンド（大）	鉄メッキ ø90	2
12	トラスタッピンネジ（4×25）	鉄メッキ	4
13	ストッパーリング	SUS 304 t0.4	1
14	排気管カバー	耐熱繊維	1
15	+トラスPタイトネジ（4×8）	SUS 410	1
16	+トラスNタッピンネジ（4×8）	SUS 410	1

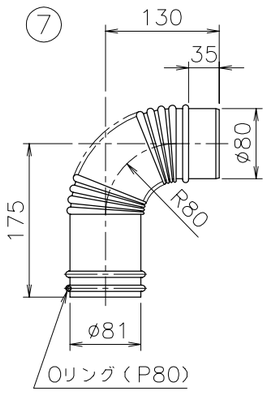

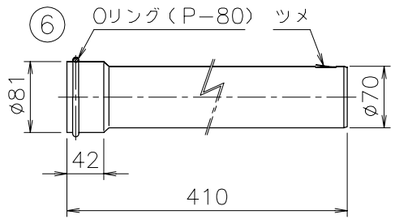

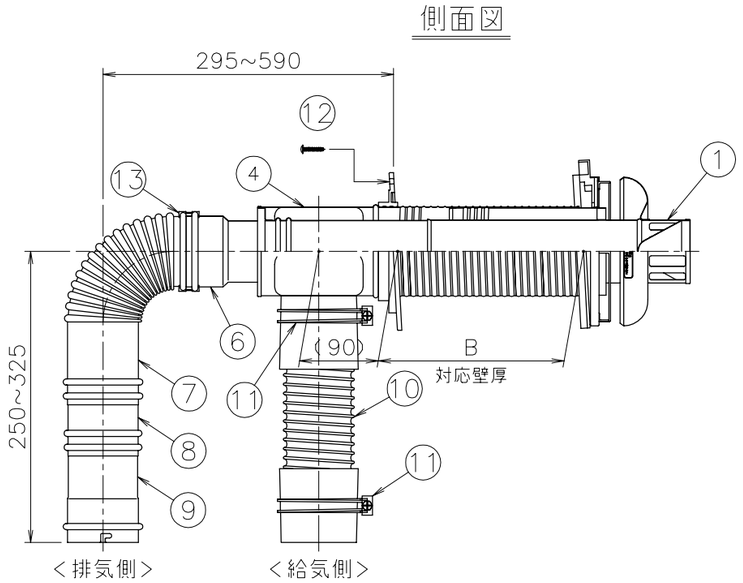

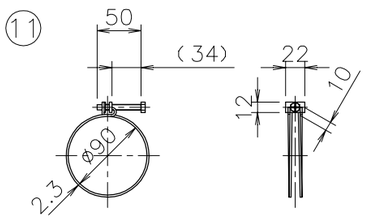

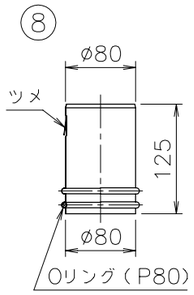

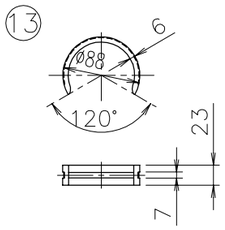

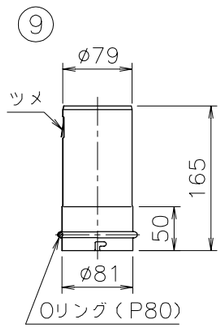

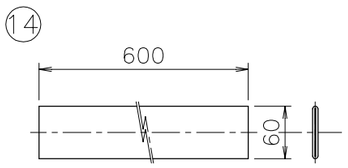

自然放置姿寸法

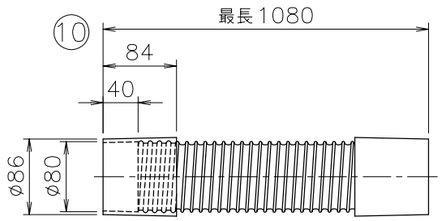

■組立図

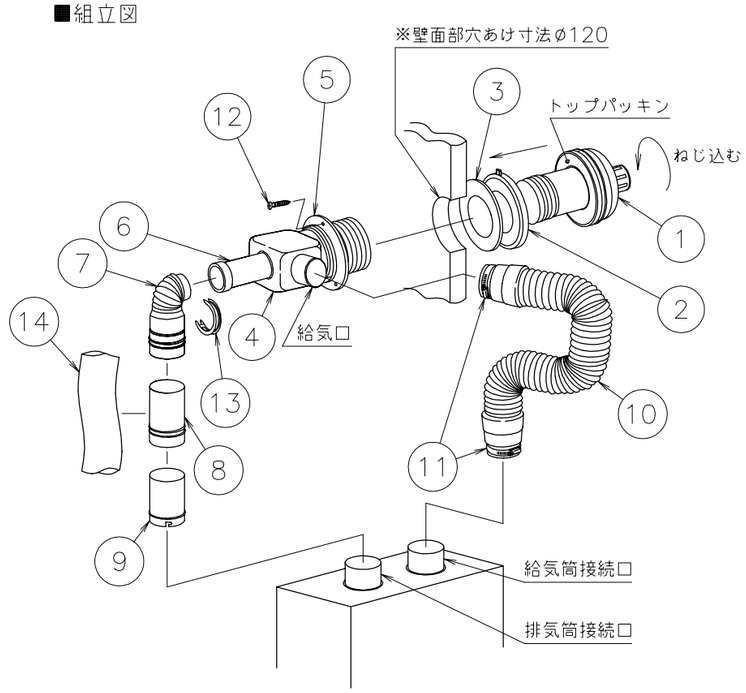

■寸法表

製品名	A	B
FF−102A 薄形給排気筒セット	300	150~280
FF−102A 薄形給排気筒400	400	250~380

納入仕様図	製品名	FF−102A 薄形給排気筒セット FF−102A 薄形給排気筒400			
	図名	名称寸法図			
	尺度 −	原紙サイズ	A3	図番	99−0他−2002
	作成 1999. 9.27	調整	2008. 2.29	株式会社ノーリツ	