■構成部品表

No	部　品　名　称	入　数
1	ホース補強管	2
2	UF高温サーモSET	1
3	だ円バンド VOT−13	4
4	PE管L継手 ø10×R1／2	2
5	ホースカバーUF用	1
6	PE管 ø10×15m（25m）	1
7	結束バンド	20

① ホース補強管
材質：C1220T　t：0.6

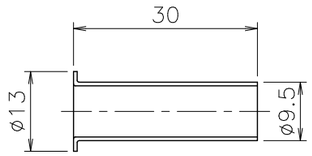

② UF高温サーモSET
SETには「閉端接続子CE−1（2個）」と「コーキングチラシ閉端接続子」も含まれる

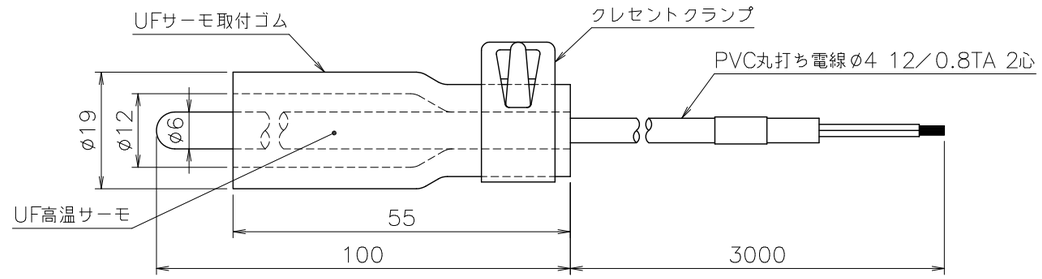

③ だ円バンド VOT−13
材質：PVC

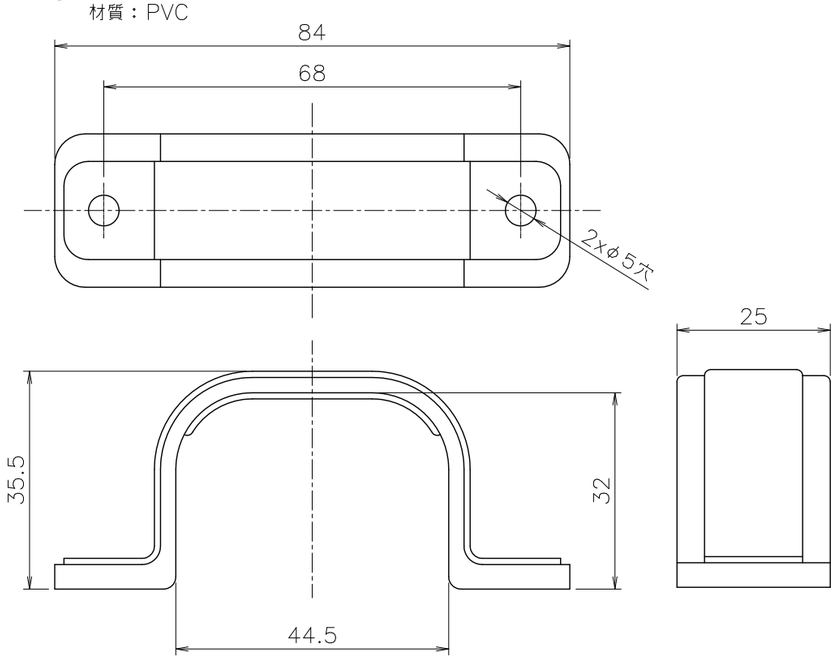

④ PE管L継手 ø10×R1／2
材質：C3771BE

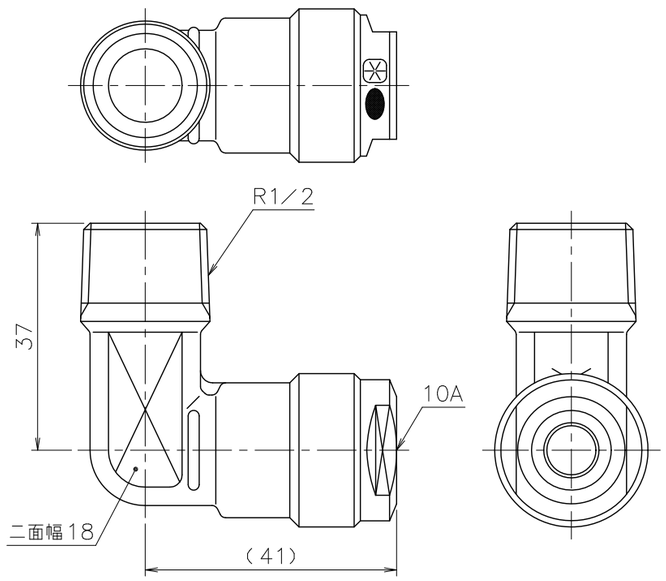

⑤ ホースカバーUF用
材質：EPDMスポンジ　　色：黒

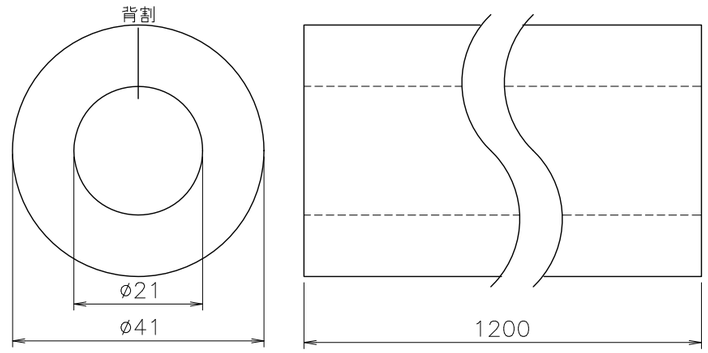

⑥ PE管 ø10×15m（25m）
表皮色：黒

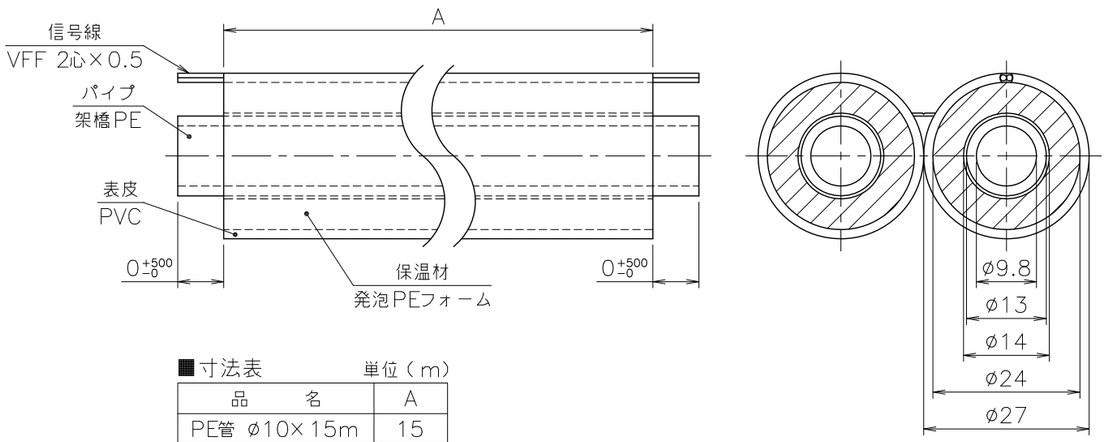

■寸法表　　単位（m）

品　名	A
PE管 ø10×15m	15
PE管 ø10×25m	25

⑦ 結束バンド　（尺度：1/2）
材質：ナイロン　　色：黒

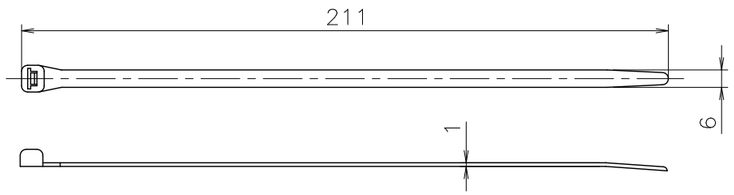

納入仕様図	製品名	PE管UF用セットø10×15m PE管UF用セットø10×25m			
	図名	名称寸法図			
	尺度 1/1	原紙サイズ A3	図番	WN−02−0214	
	作成 2002. 7.23	調整 D 2022. 3.15	株式会社ノーリツ		