※扉と化粧パネルの厚みは柄により異なる為、正確な寸法についてはご確認ください。

№	名　称	品　番	数量	仕　様
1	I型ステンレス天板Mシンク／直管排水用	APYT-6CU210M3R	1	
2	ガス用／W750／3口ガス用／小引き出し付き	APYB-GTLN075M03G-JH-VC	1	
3	シンク用／W1350／調理部450	APYB-STRN135M02S-JH-VC	1	
4	レンジフード／ホワイト／富士工業製／H600	JS-BDR-3HL-901W	1	
5	ショート／不燃側板のみ／W1200（フード゛横）	APYW-F1LN120S-JH-TN	1	
6	ホーロー　片面焼きグリル付ガスコンロ／温調なし	JS-RB32AM5H2SBW-★	1	
7	シングルレバー混合水栓／KVK／節湯B	JS-KM5011NTED	1	
8	ジャバラホース（防臭キャップ付き）	CKSP-JHBC	1	
9	シーリングプレート（ジャバラ用）	CKSP-SEALP-S	1	

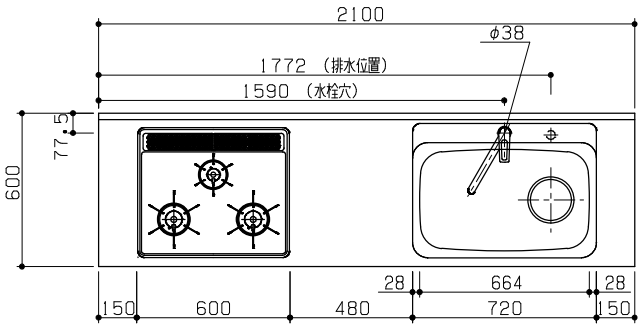

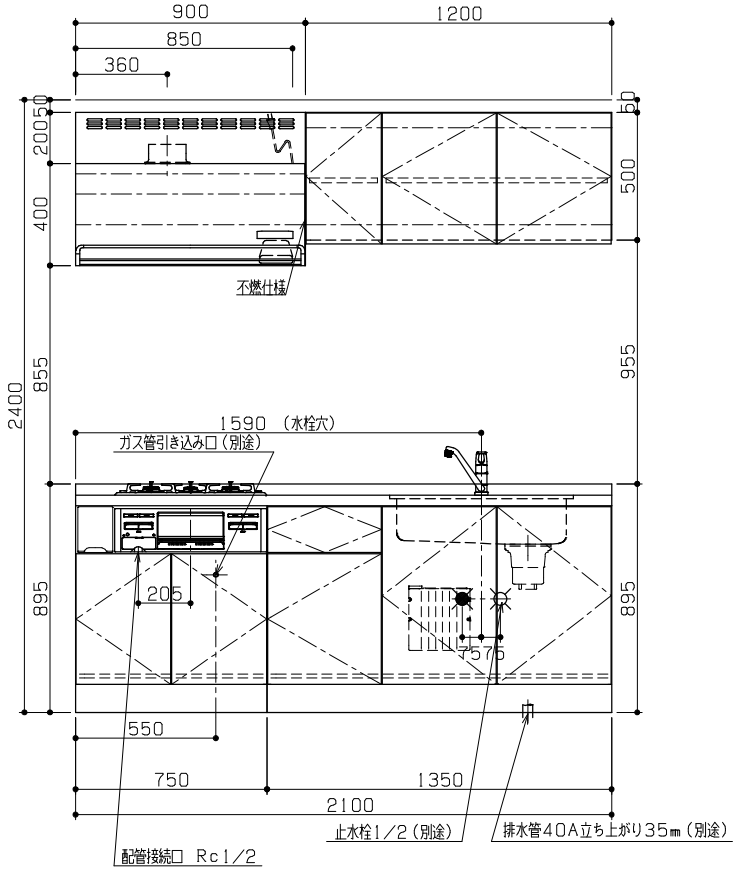

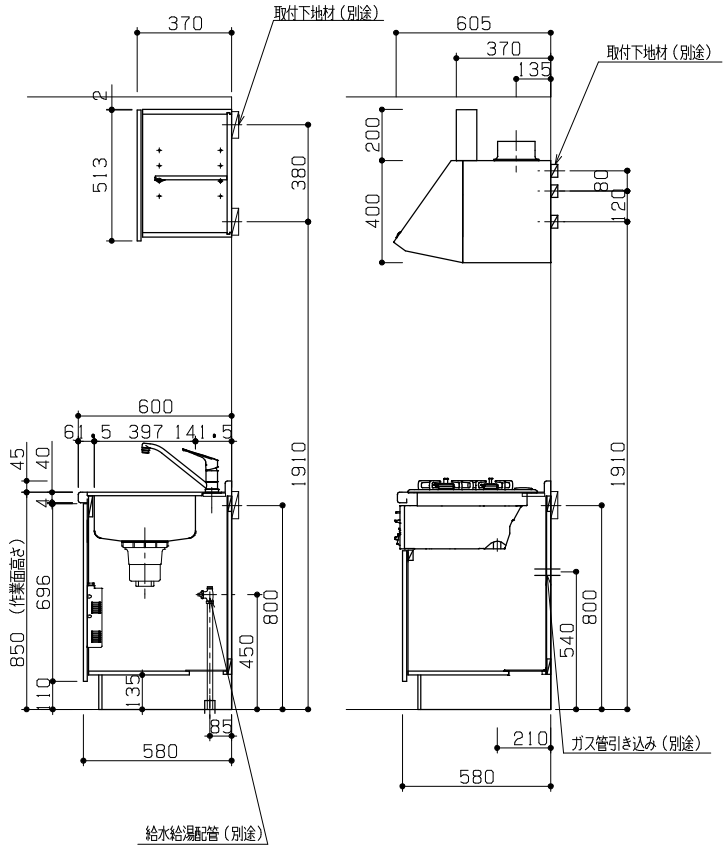

特記

加熱機器とレンジフードの離隔距離を確保してください

EIDAI 永大産業株式会社

名称　プレッソ　I型2100　標準仕様

市場開発部　東日本開発課

（株）MonotaRo　様