13.MS513DR4T-Y·MS613R4T-M,-K·MS653DR4T-Y,-K
MS753DR4T-Y,-K
電装品

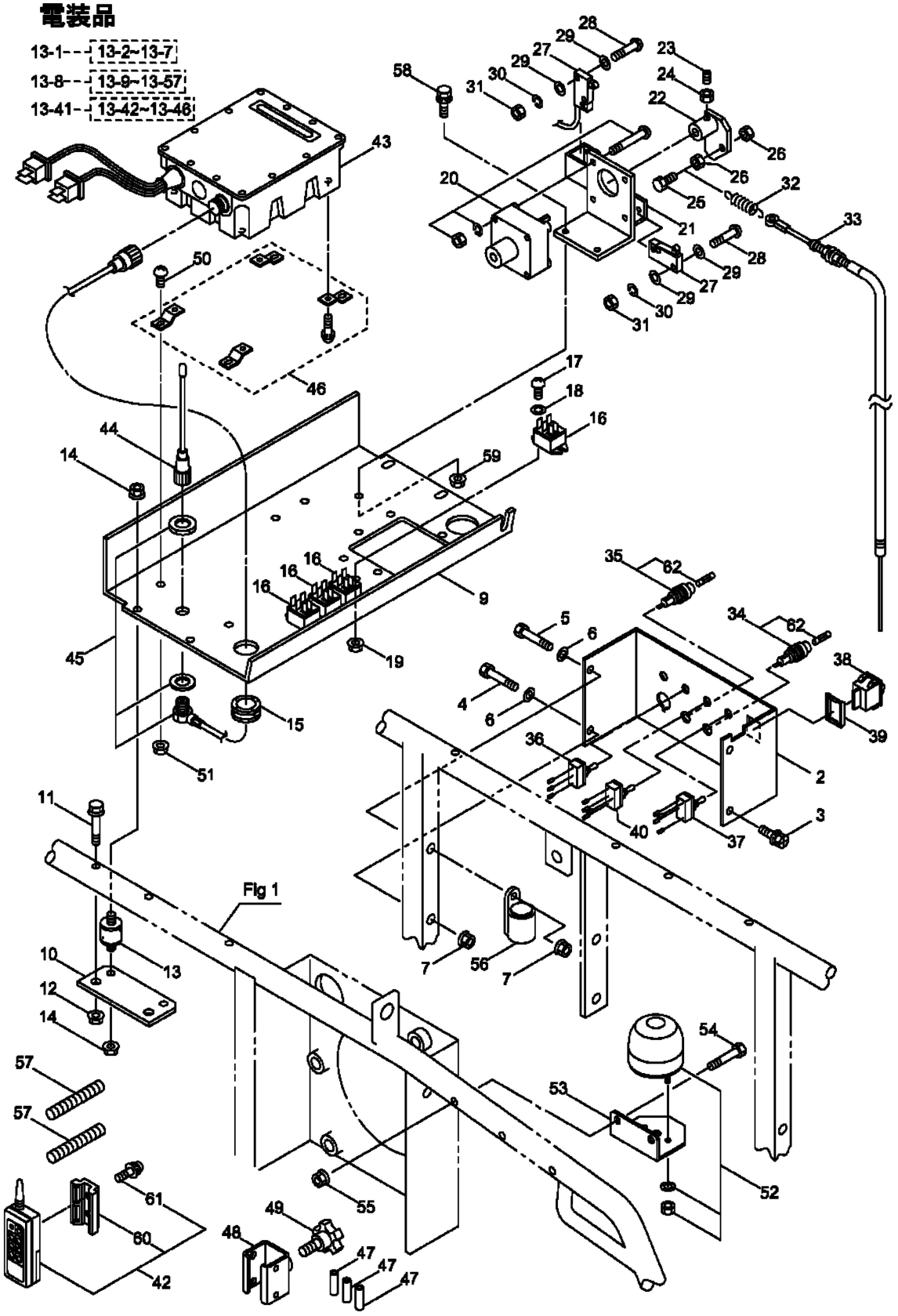

521244-13