〔単位：mm〕

〔上方からの透視図〕

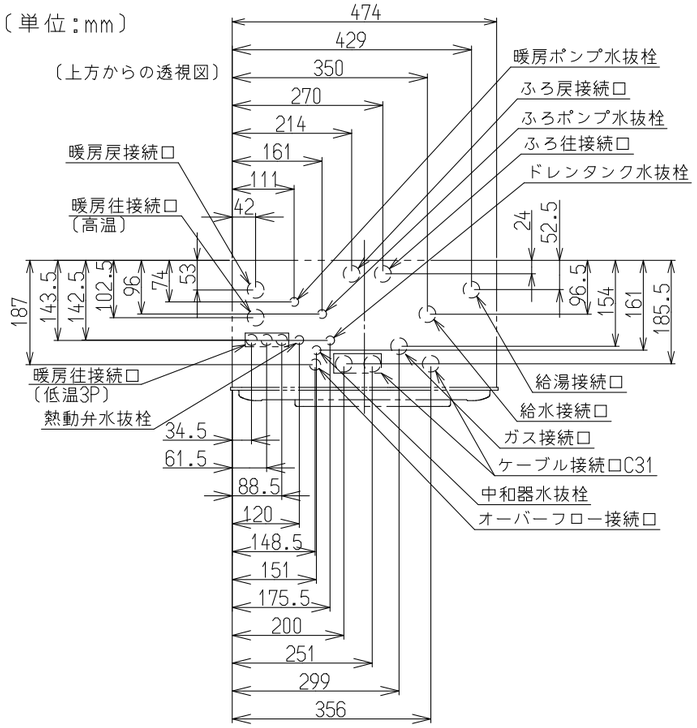

※本製品の設置・転倒防止の措置は、国土交通省告示第1447号「建築設備の構造耐力上安全な構造方法を定める件の一部を改訂する件」に対応しています。

固定方法と部材仕様

固定場所	部材仕様（付属部品）	設置種別	固定本数	引張り耐力	備考
木壁固定	木ねじ(JIS) φ4.8×38	壁掛け	4	0.3kN/本以上（木下地15mm）	
		据置（上部固定あり）	2		
RC固定 ALC固定	木ねじ(JIS) φ4.8×38 フィッシャープラグSX 6×30	壁掛け	4	0.3kN/本以上（左記の木ねじとプラグ組合せ時）	
		据置（上部固定あり）	2		
PS固定	小ねじ M5×10	PS標準			
		PS扉内	5	0.5kN/本以上	取付ボックスに同梱

接続口	A寸法
ガス	42
給水	71
給湯	50
ふろ往	39
ふろ戻	39
暖房高温往	48
暖房低温往	23
暖房戻	48
オーバーフロー	36

注）ドレン配管工事について
この機器は燃焼中に発生するドレン水を、別売のドレン排水切替ユニットを使用し、おいだき配管を通して浴室へ排水することができます。

取付金具上

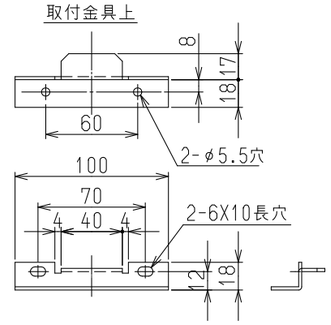

別売品
EFAH-B13KP（φ100.8）

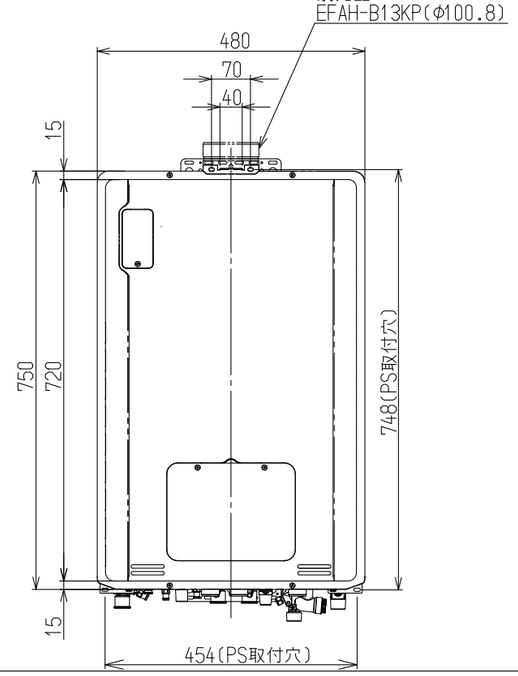

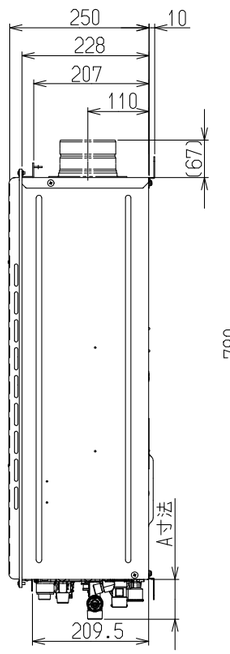

壁掛金具

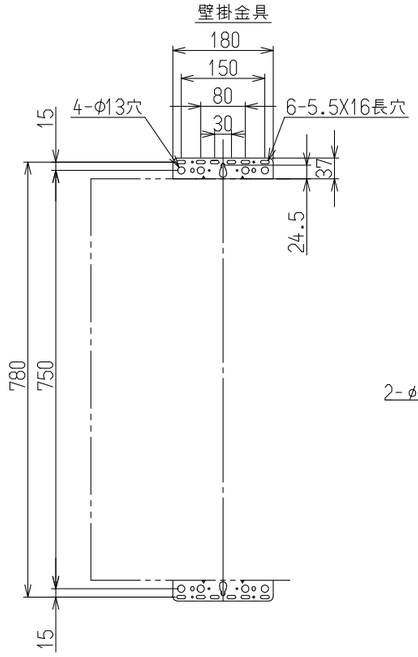

取付金具下
（左右共通）

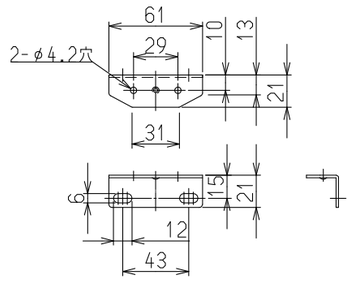

■仕様

注）仕様は改良のため予告なく変更することがあります。

型式		RUFH-UTE2405AU2-3
BL型式		HT4223ARS9AW3TMN
日ガス検申請型式		RUFH-UTE2405AU(SAU)
設置方式		屋外壁掛・PS扉内設置<上方排気>（後面・側面近接設置）
給排気方式		RF
外形寸法[mm]		H750×W480×D250
質量[kg]		38（満水時:42）
本体色		シャイニーシルバー（近似色:マンセルNo.-）
ガス消費量[kW]	同時	60.7（52200kcal/h）
	給湯	44.2（38000kcal/h）
	暖房	16.5（14200kcal/h）
熱効率[%]		給湯:95 暖房:87（高温:85,低温:89）
エネルギー消費効率[%]		定格:93
区分・構造		区分:Ⅳ 構造:一
電源		AC100V(50-60Hz)電源コード(12A)1.8m
消費電力[W]		最大時235（待機時:1.6)[50-60Hz]
騒音[dB(A)]		同時:49 給湯:48 暖房:45
NOx[ppm]		60以下
排気温度		100℃以下
接続口	ガス	13A・12A:20A(R3/4) LPG:15A(R1/2)LPGは,TU接続でも可
	給水・給湯	給水:20A(R3/4) 給湯:20A(R3/4)
	暖房	高温往:CCH(QF16) 低温往:CH(QF) 戻:CCH(QF16)
	ふろ	CCH(QF16)（最大延長:φ10 樹脂管:25m）
	オーバーフロー	15A(R1/2)
凍結予防方法	給湯	凍結予防ヒーター（245W）
	暖房	ポンプ自動運転
	ふろ	凍結予防ヒーター＋ポンプ自動運転
安全装置		立消え安全装置 停電安全装置 過圧防止装置 誘導雷保護装置 中和器詰まり検知装置 空だき安全装置 過熱防止装置 漏電安全装置 過電流安全装置 ふろポンプ回転検出装置 空だき防止装置 凍結防止装置 沸騰防止装置 ファン回転検出装置 暖房ポンプ回転検出装置
給水装置認証番号		NW2009
BL認定		有り
製造ガス種		13A・12A,LPG

■性能

注）★項目は、配管5m、水圧200kPa時の時間です

給湯・湯はり	給湯能力[kW]	41.9～3.8（24号～2.2号）
	給湯温度設定	32,35,37～48,50,55,60℃（17段階）
	ふろ温度設定	33～48℃（16段階）
	ふろ保温時間・たし湯量	0～8時間（6段階） ふろ設定温にて20L
	湯はり設定	循環金具上方7～29（または10～43）cm,2（または3）cm毎に12段階切替
	最低作動水量[L/分]	2.7
	給湯器内圧損[kPa]	48（0.49kgf/cm²）（16L/min時）
	湯はり時間★（水温15℃,ふろ設定42℃）	160L（1人用） 約14.5分 180L（1.5人用） 約16分 210L（2人用） 約18分
暖房	暖房能力[kW]	比例制御:11.6～2.79（10000kcal/h～2400kcal/h） ON-OFF制御:2.79～0（2400kcal/h～0kcal/h）
	暖房温水[℃]	高温:80 低温:60（45,50,55,65,70℃に切り替え可能),40
	ポンプ機外揚程[kPa]	高温:58（5.9mH_2O）（8L/min時） 低温:87（8.9mH_2O）（6L/min時）…3系統
	システム許容水量	銅管:24L 樹脂管:35L
	補給水方式	漏水検知機能付き自動補給
おいだき	おいだき能力[kW]	9.9（8500kcal/h）
	おいだきスイッチによるおいだき	一定時間（1・2・3・4.5・6分の5段階）で自動停止かつ設定温度まで達しない場合は設定温度にて自動停止
	最低作動水量[L/分]	2.9
	ポンプ機外揚程[kPa]	64（6.5mH_2O）（5L/min時）
	おいだき時間★（32℃から42℃まで）	160L（1人用） 約13分 180L（1.5人用） 約15分 210L（2人用） 約16分

■部品

付属品	信号線セット（一式),ねじセット
別売品	ドレン排水切替ユニット（ROP-DHU2),浴室リモコン,台所リモコン,増設リモコン,配管カバー,据置台,排気アダプタ,風呂循環アダプタ,リモコンケーブル

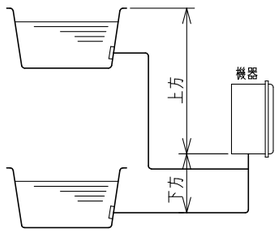

		φ10樹脂管	φ12.7銅管
上方	配管延長 高さ	25m10曲以内 7.0m以内	25m10曲以内 7.0m以内
水平	配管延長	25m10曲以内	25m10曲以内
下方	配管延長 高さ	25m10曲以内 5.0m以内	25m10曲以内 5.0m以内

注1）浴槽の高さが上方5.0m以上の場合は，給水圧が200kPa以上必要です。
注2）配管延長が15mを超える場合は，給水圧が150kPa以上必要です。

●トリイ配管を行う場合

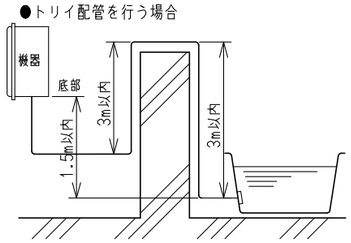

名称	外形寸法図			品名	給湯暖房用熱源機（潜熱回収型）		
型式	RUFH-UTE2405AU2-3（BL品番：HT4223ARS9AW3TMN）						
作成	2024.01	尺度	1:10	サイズ	A3	リンナイ株式会社	