〔単位：mm〕

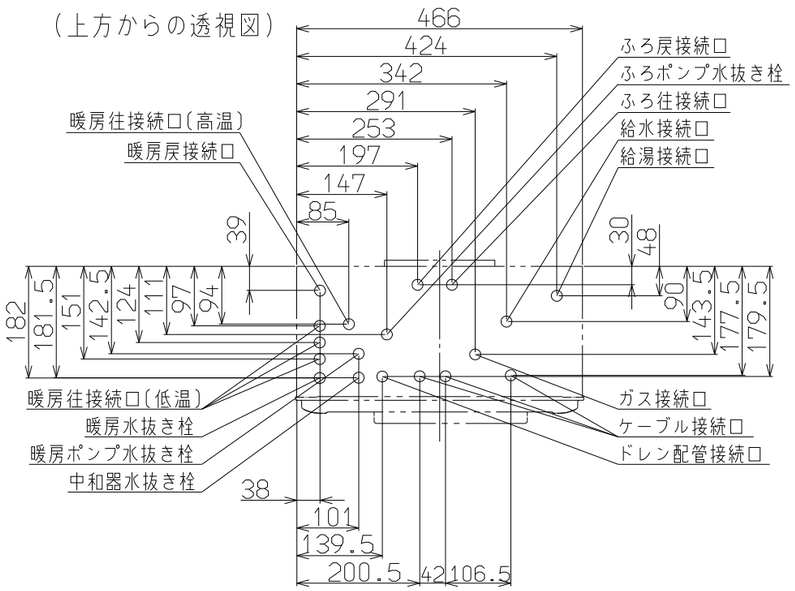

※本製品の設置・転倒防止の措置は、国土交通省告示第１４４７号「建築設備の構造耐力上安全な構造方法を定める件の一部を改定する件」に対応しています。

固定方法と部材仕様

固定場所	部材仕様（付属部品）	設置種別	固定本数	引張り耐力	備考
木壁固定	木ねじ〔JIS〕φ4.8×38	壁掛け	4	0.3kN/本以上（木下地15mm）	
		据置〔上部固定あり〕	2		
RC壁固定 ALC壁固定	木ねじ〔JIS〕φ4.8×38 フィッシャープラグSX 6×30	壁掛け	4	0.3kN/本以上（左記の木ねじとプラグ組合せ時）	
		据置〔上部固定あり〕	2		
PS固定		PS標準			
		PS扉内			

注）ドレン配管工事について
この機器は燃焼中にドレン水が発生するため、別途ドレン配管が必要です。必ずドレン配管工事を行ってください。

※ドレン配管工事の詳細につきましては、必ず各地域の下水道の管轄部署の基準に従ってください。

接続口	A寸法
ガス	46
給水	71
給湯	50
ふろ往	39
ふろ戻	39
暖房高温往	48
暖房低温往	22
暖房戻	48
ドレン配管（オーバーフロー）	36

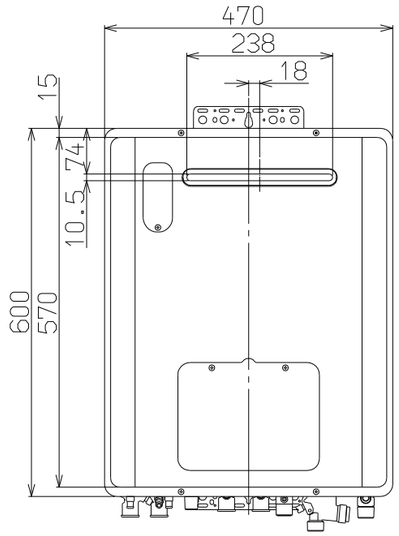

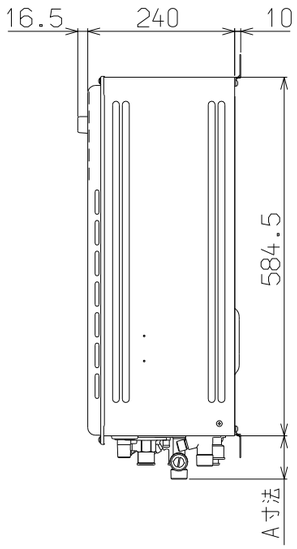

壁掛金具

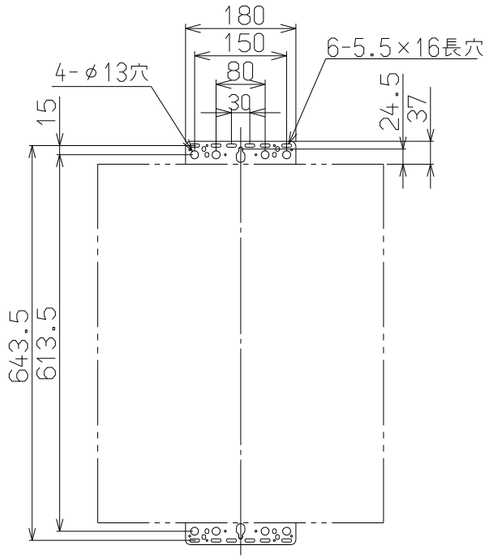

■仕様　注）仕様は改良のため予告なく変更することがあります。

型式		RVD-E2005SAW2-3(C)
BL型式		HT3523KRSSW3CM
日ガス検申請型式		RVD-E2005AW(SAW)
設置方式		屋外壁掛設置
給排気方式		RF
外形寸法[mm]		H600×W470×D240
質量[kg]		31（満水時:34.5）
本体色		シャイニーシルバー（近似色:マンセルNo.－）
ガス消費量[kW]	同時	52.3(45000kcal/h)
	給湯	36.7(31600kcal/h)
	暖房	13.7(11800kcal/h)
熱効率[%]		給湯:95 暖房:87（高温:85,低温:89）
エネルギー消費効率[%]		定格:93
区分・構造		区分:Ⅳ 構造:—
電源		AC100V(50-60Hz)電源コード1.8m
消費電力[W]		最大時180（待機時:1.1)[50-60Hz]
騒音[dB(A)]		同時:49 給湯:48 暖房:45
NOx[ppm]		60以下
排気温度[℃]		100℃以下
接続口	ガス	13A・12A:20A(R3/4) LPG:15A(R1/2)LPGはTU接続でも可
	給水・給湯	給水:20A(R3/4) 給湯:20A(R3/4)
	暖房	高温往:CCH(QF16) 低温往:CH(QF) 戻:CCH(QF16)
	ふろ	CCH(QF16)(最大延長:φ10 樹脂管:25)
	ドレン	15A(R1/2)
凍結予防方法	給湯	凍結予防ヒーター(215W)
	暖房	ポンプ自動運転
	ふろ	凍結予防ヒーター+ポンプ自動運転
安全装置		立消え安全装置 停電安全装置 過圧防止装置 誘導雷保護装置 中和器詰まり検知装置 空だき安全装置 過熱防止装置 漏電安全装置 過電流安全装置 ふろポンプ回転検出装置 空だき防止装置 凍結防止装置 沸騰防止装置 ファン回転検出装置 暖房ポンプ回転検出装置
給水装置認証番号		NW2017
BL認定		有り
製造ガス種		13A・12A,LPG

■性能　注）★項目は、配管5m、水圧200kPa時の時間です

給湯・湯はり	給湯能力[kW]	34.9～3.8(20号～2.2号)
	給湯温度設定[℃]	32,35,37～48,50,55,60℃ (17段階)
	ふろ温度設定[℃]	33～48℃ (16段階)
	ふろ保温時間・たし湯量	0～8時間(6段階)・ふろ設定温にて10・20・40・60L(4段階)
	湯はり設定	60～300L(20L毎) 350L,400L,990L(16段階)
	最低作動水量[L/分]	2.7
	給湯器内圧損[kPa]	30(0.3)(13L/min時)
	湯はり時間★（水温15℃,ふろ設定42℃）	160L(1人用) 約12.5分　180L(1.5人用) 約13.5分　210L(2人用) 約15分
暖房	暖房能力[kW]	比例制御:11.6～2.44(10000kcal/h～2100kcal/h) ON-OFF制御:2.44～0(2100～0)
	暖房温水[℃]	高温:80 低温:60(45,50,55,65,70℃に切り替え可能)可
	ポンプ機外揚程[kPa]	高温:70(7.1)(6L/min時) 低温:92(9.3)(6L/min時)…3P内蔵
	システム許容水量[L]	銅管:24L 樹脂管:35L
	補給水方式	漏水検知機能付き自動補給
おいだき	おいだき能力[kW]	9.3(8000kcal/h)
	おいだきスイッチによるおいだき	一定時間(1・2・3・4.5・6分の5段階)で自動停止かつ設定温度まで達しない場合は設定温度にて自動停止
	最低作動水量[L/分]	2.9
	ポンプ機外揚程[kPa]	67(6.8mmH20)(5L/min時)
	おいだき時間★（32℃から42℃まで）	160L(1人用) 約12分　180L(1.5人用) 約14分　210L(2人用) 約17分

■部品

付属品	信号線セット(一式),ねじセット
別売品	浴室リモコン,台所リモコン,増設リモコン,配管カバー,据置台,排気カバー,風呂循環アダプタ,リモコンケーブル,マイクロバブルバスユニット,ソーラー対応ユニット

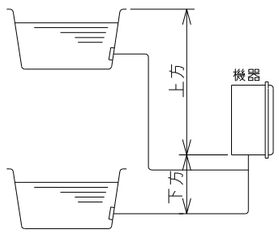

		φ10樹脂管	φ12.7銅管
水平	配管延長	25m10曲以内	25m10曲以内
下方	配管延長 高さ	25m10曲以内 5.0m以内	25m10曲以内 5.0m以内
上方	配管延長 高さ	25m10曲以内 7.0m以内	25m10曲以内 7.0m以内

注1）浴槽の高さが上方5.0m以上の場合は，給水圧が200kPa以上必要です．
注2）配管延長が15mを超える場合は，給水圧が150kPa以上必要です．

●トリイ配管を行う場合

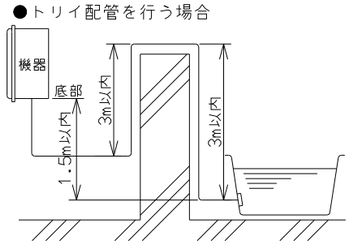

名称	外形寸法図			品名	ガス給湯暖房用熱源機（潜熱回収型）	
型式	RVD-E2005SAW2-3(C) (BL型式:HT3523KRSSW3CM)					
作成	2023.11	尺度	1:10	サイズ	A3	リンナイ株式会社