部番	名称	材質	寸法	処理	備考
△3 1	基板端子	△5 黄銅	t=0.8	△5 スズメッキ	
2	結線ビス	△5 黄銅	M4×6L	△5 ニッケルメッキ	バインド

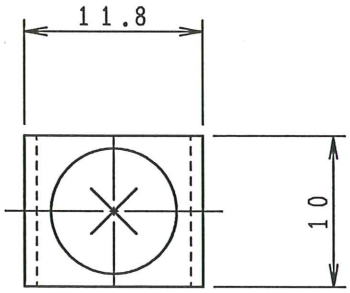

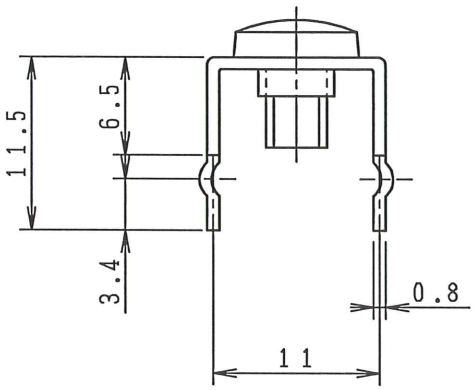

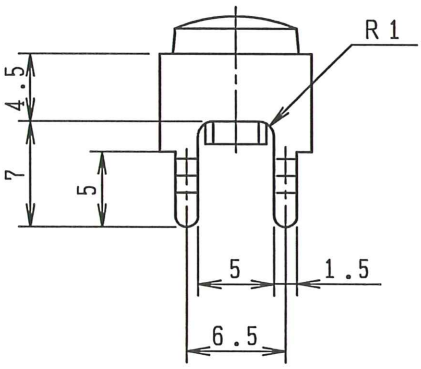

基板加工例

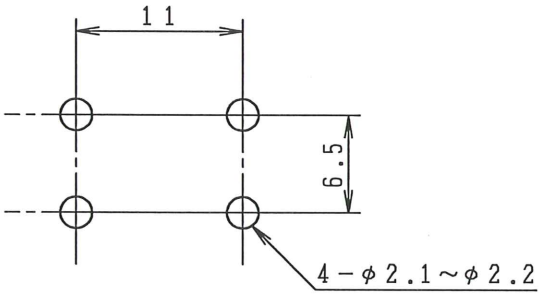

プリント基板厚 t1.4〜t2.0

△4△5
※梱包箱の品名ラベルに「RoHS Compliance」と表示すること。

△5 注文方法：型名

出図
'12.11.-9
フジコン㈱

改定 記号	日付	内容	指示なき公差	定格	絶縁抵抗	耐電圧	図番	図名	三角法	単位	尺度	設計	製図	検図	承認
△5 6	'09.2.2	備考訂正、注文方法追記 メッキ表示方法訂正 福満	±0.5	AC V 20 A	DC V MΩ以上	AC V 1分間異常なし	103183-5	F4051CS		mm	2/1		池田	古木	神山
△4	'05.7.14	鉛フリー表追記 池田											'04.8.3	'09.2.2	'09.2.3
△3	'05.2.7	メッキ表示訂正 池田													
△2	'04.8.3	図面書換え 池田 鉛フリーに変更													

FJC フジコン株式会社