部番	部品名	材　質	寸　法	処　理	備　考	数量 △1 5
1	△2 3 モールド	PBT (UL94V-0)			黒　色	1
2	コンタクトC	黄　銅　△1 3	t=0.8	△1 4 金メッキ	F5204 (P2120)	5

工場管理部

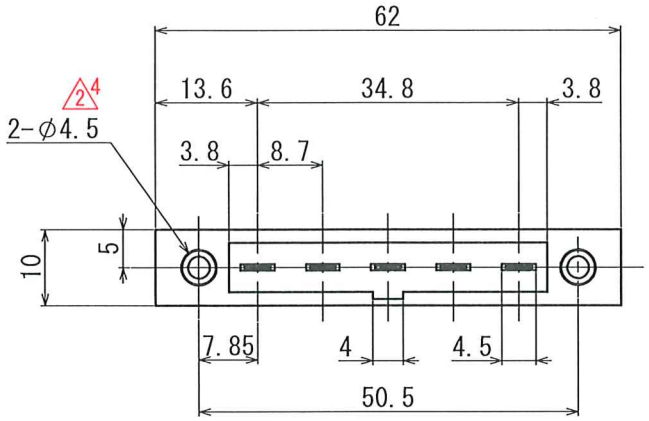

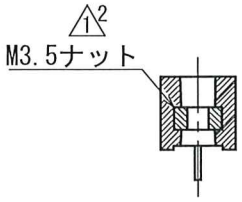

△2 7 断面図 A-A

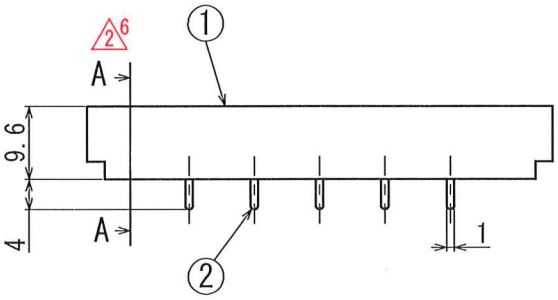

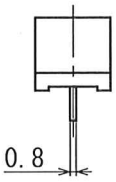

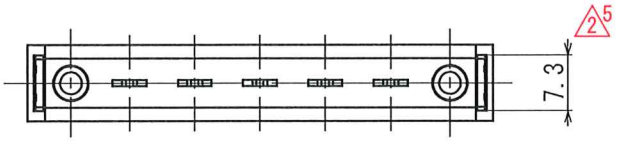

出図
'24.12.04
技術

△1 6 注文方法：F5206C(型番)-5P(極数)
△2 8 ※ 梱包箱の品名ラベルに「RoHS2 Compliance」と表示する。

定　格	AC	250 V	△2 2	10 A
絶縁抵抗	DC	500 V		1000 MΩ以上
耐電圧	AC	2000 V		1分間異常なし

改定 記号	日付	内　容	作成	承認
△2 8	'24.12.3	図面書換え① 定格電流 8Aから10Aに変更② 部品名 基板からモールドに変更③ 寸法変更(φ3.9穴→φ4.5)④ (7→7.3)⑤ カット線[A-A]追加⑥ ラベル[断面図 A-A]追加⑦ RoHSをRoHS2に変更⑧	桑原	壇
△1 6	'15.7.7	図名訂正(元:F5206B-5P)① M3.5ナット追記②、部品表表記変更③④ 数量追記⑤、注文方法追記⑥	桑原	神山

指示なき公差	図　番	△2 1 105855-2	設計		
	型　名	△1 1 F5206C-5P	製図	Y.F	'96.2.20
			検図		
±0.3	三角法	単位 mm 尺度 1/1	承認	後藤	'96.2.20

FJC フジコン株式会社

Rev. 4