定　格	AC 250 V	10 A
絶縁抵抗	DC 500 V	1000 MΩ以上
耐電圧	AC 2000 V 1分間異常なし	

改定	記号	日付	内　容

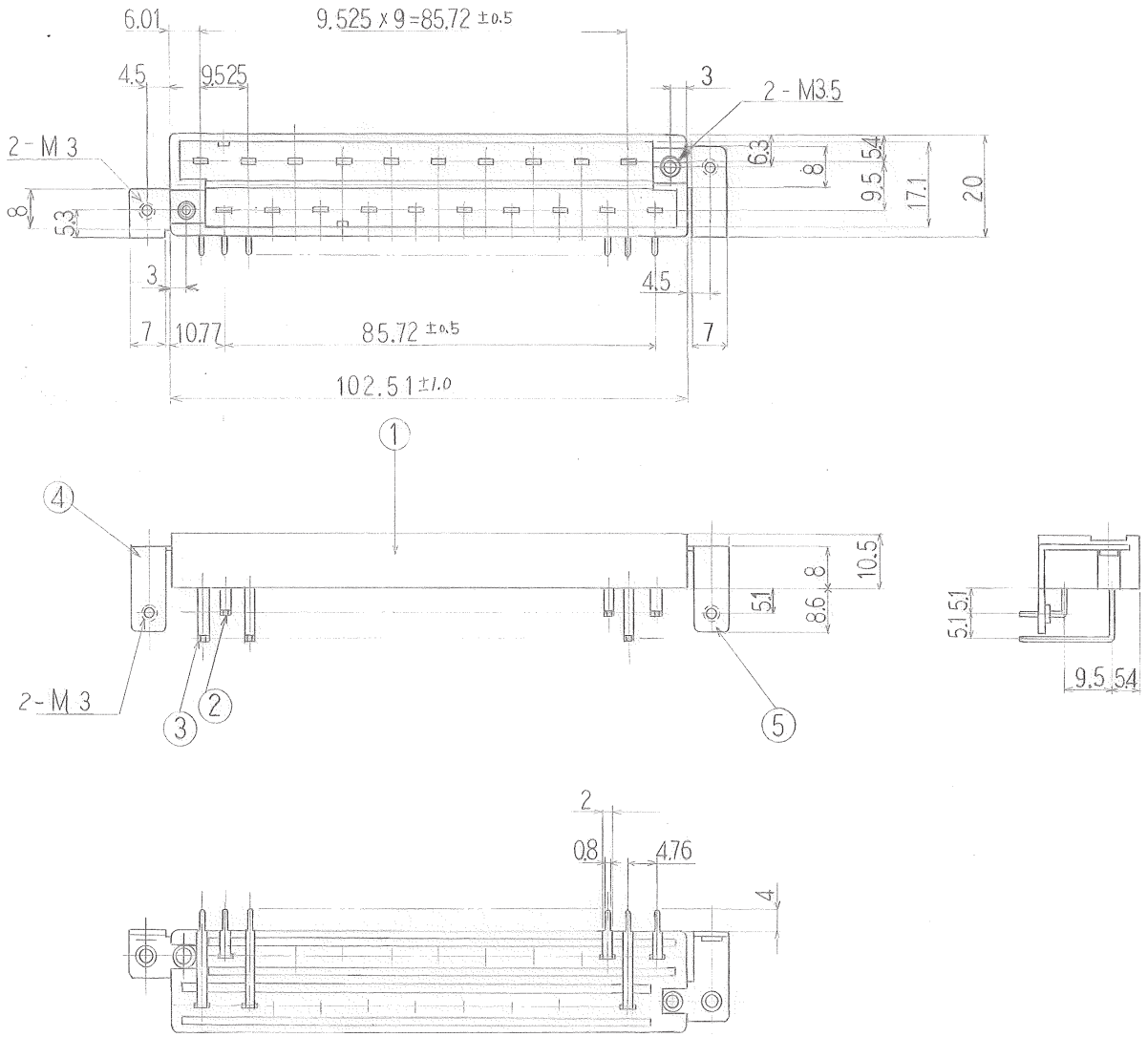

部番	部品名	材質	規格	寸法	処理	備考	数量
5	取付金具BT②	黄銅	BSR	t 0.8	ニッケルメッキ	P1380	1
4	取付金具BT①	黄銅	BSR	t 0.8	ニッケルメッキ	P1379	1
3	コンタクトBL②	黄銅	BSR	t 0.8	金メッキ	P1381-1 0.1U up	10
2	コンタクトBL①	黄銅	BSR	t 0.8	金メッキ	P1381-1 0.1U up	10
1	基板BT	PBT	UL94V-0			黒色	1

指示なき公差 ±0.5	図番	103678			設計		・・
	図名	F5201 BLT-20P (下側のみ)			製図	菅原	7・6・21
					検図	斉藤	11・7・12
	三角法	単位	mm	尺度 1/1	承認	後藤	1・7・18

FJC フジコン株式会社