定格	AC 250V 10 A
絶縁抵抗	DC 500V 1000 MΩ以上
耐電圧	AC 2000V 1分間異常なし

改定	記号	日付	内容
	△1	'98.7.31	公差追記

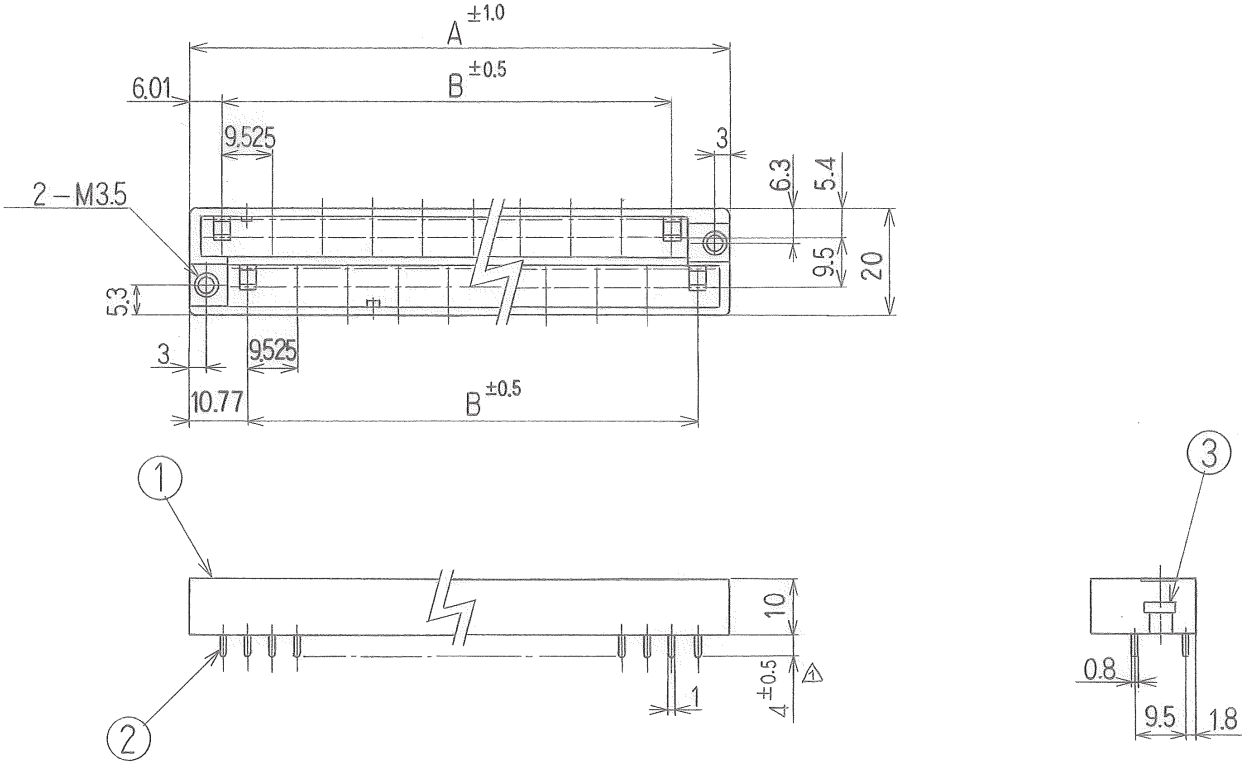

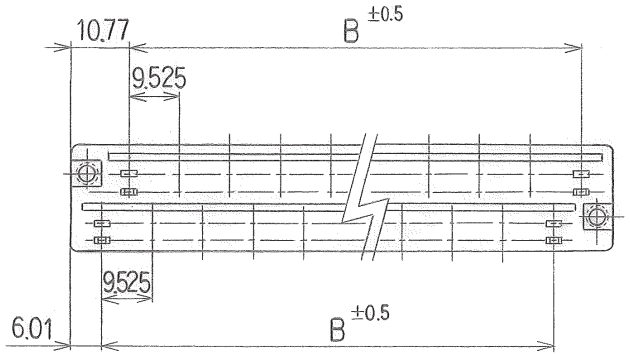

極数	20P	26P
A	102.51	131.08
B	85.72	114.3

指示なき寸法公差	
0～10未満	±0.2
10～50 〃	±0.35
50～160 〃	±0.5

部番	部品名	材質	規格	寸法	処理	備考	数量
3	インサートナット	黄銅	BSP	M3.5	ニッケルメッキ		2
2	コンタクトC	黄銅	BSR	t=0.8	金メッキ	P1204 部分1	P
1	基板BC	PBT	UL94V-0			黒色	1

指示なき公差	図番	105784－1	設計		・・
左表	図名	F5201C	製図	Y.F	'95.11.24
	三角法	単位 mm 尺度 1/1	検図		・・
			承認	後藤	97.7.31

FJC フジコン株式会社