人力噴霧機
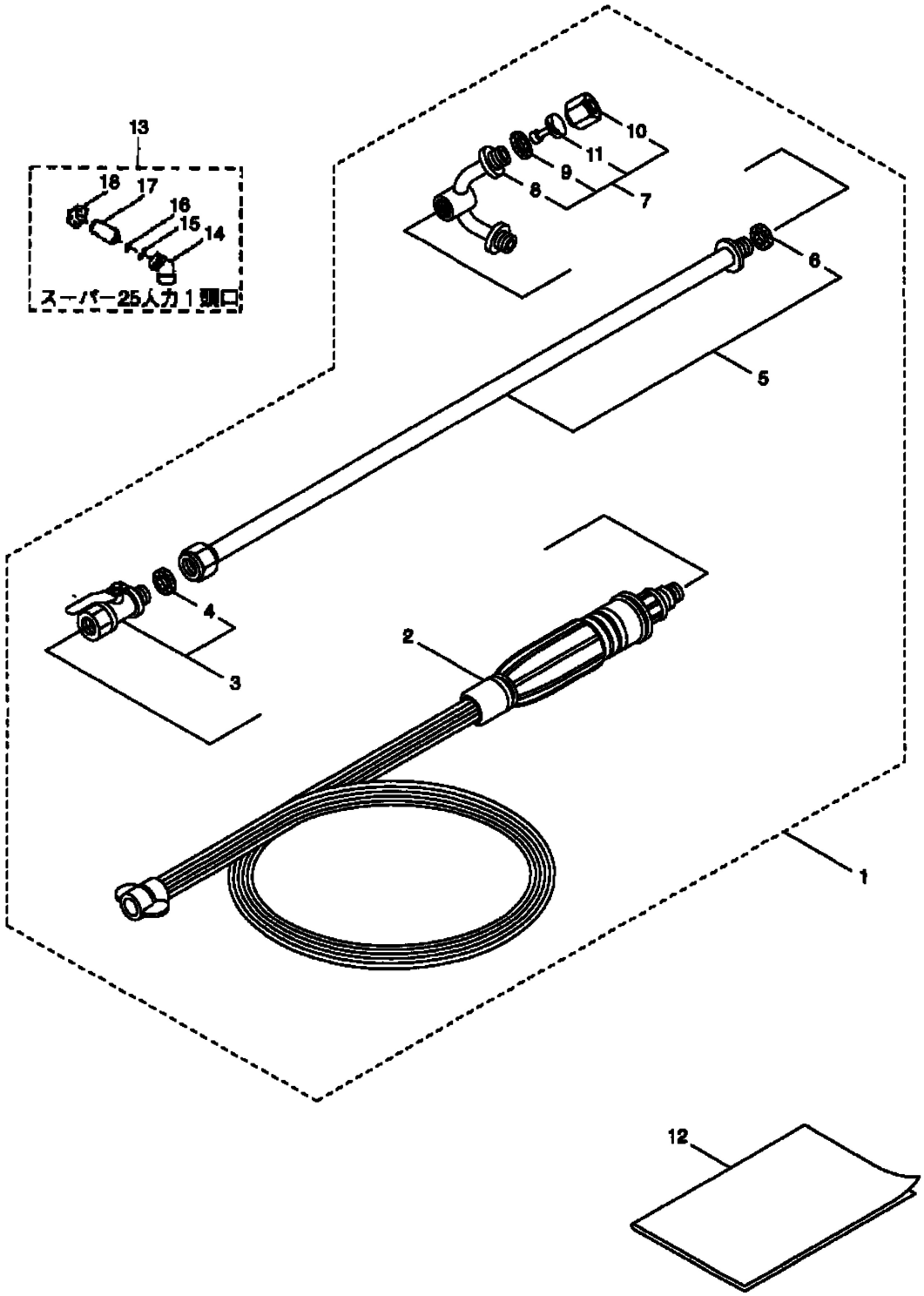
86. 背負13型
付属品