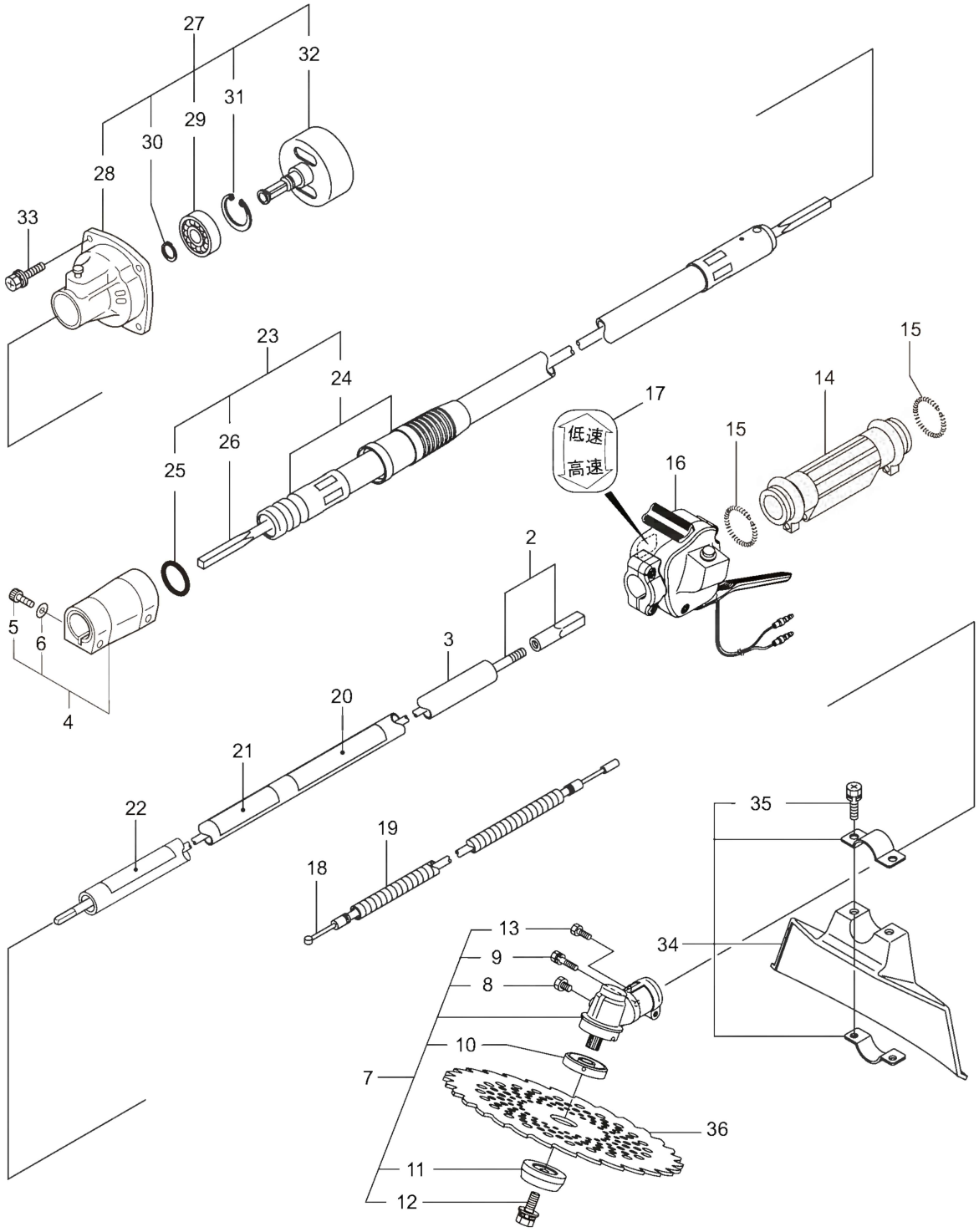1. BCS264SN
本　体