ーA専用部品

-Aシリーズ 1-1002-000000

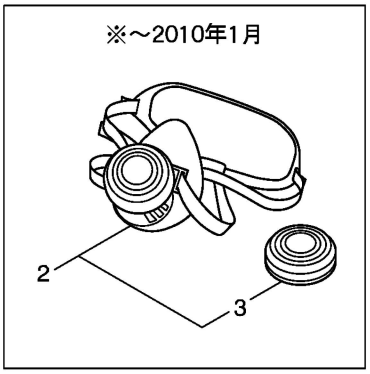

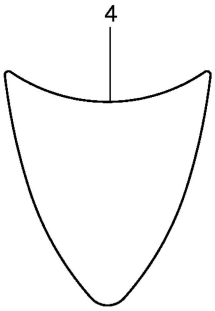

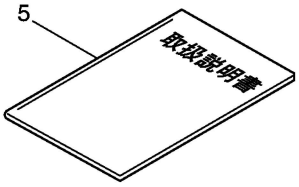

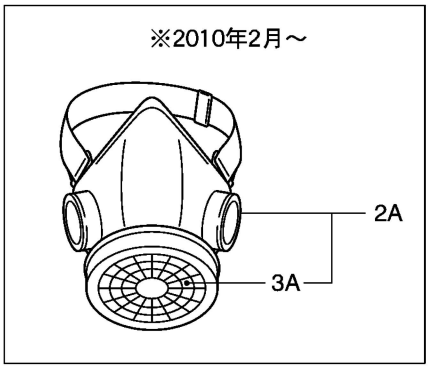

Cパターン