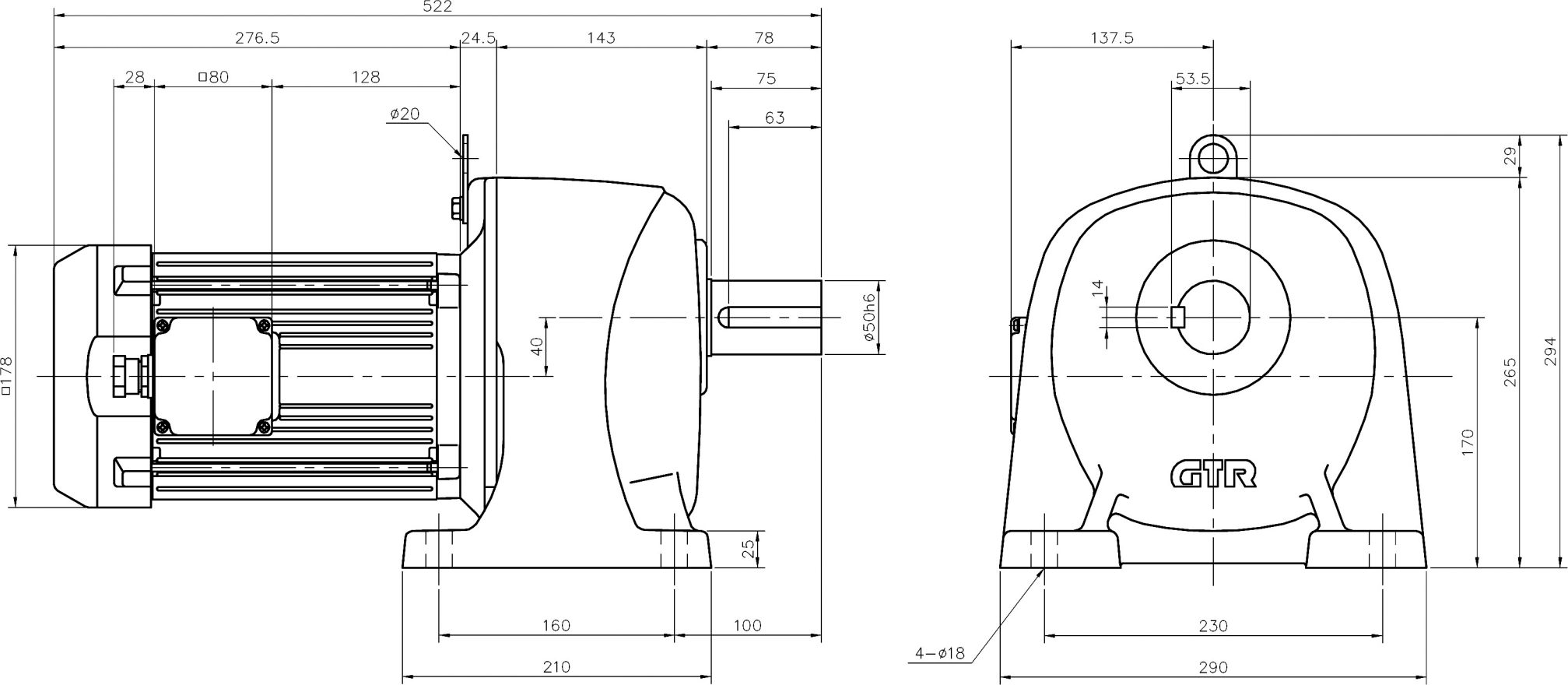
522
276.5
24.5
143
78
28
□80
128
75
63
ø20
□178
40
ø50h6
25
160
100
210
137.5
53.5
29
14
265
294
170
GTR
230
290
4−ø18