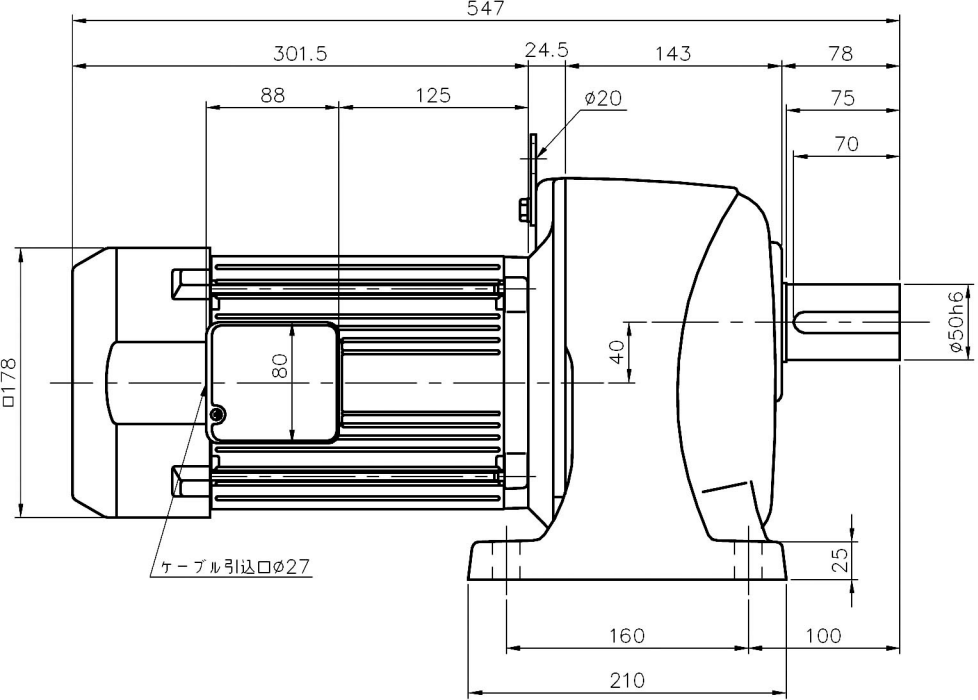
547
301.5
24.5
143
78
88
125
ø20
75
70
□178
80
40
ø50h6
25
ケーブル引込口ø27
160
100
210

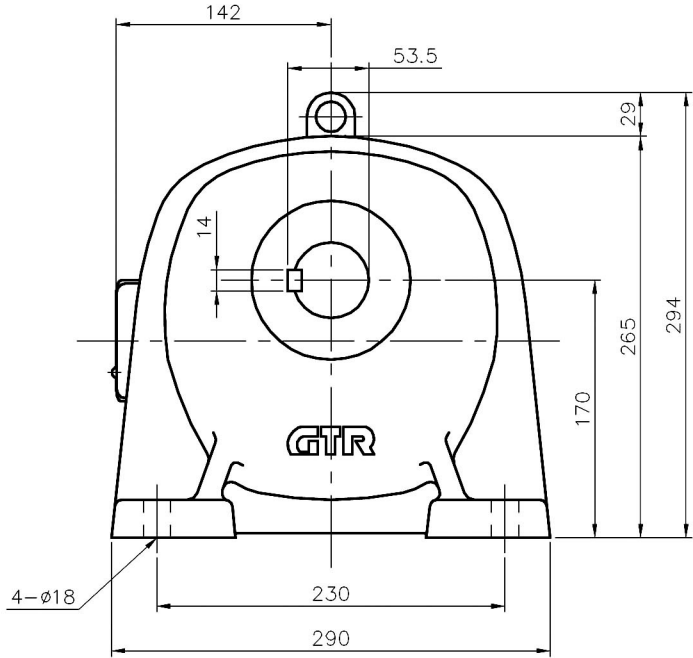
142
53.5
29
14
265
294
170
GTR
4−ø18
230
290