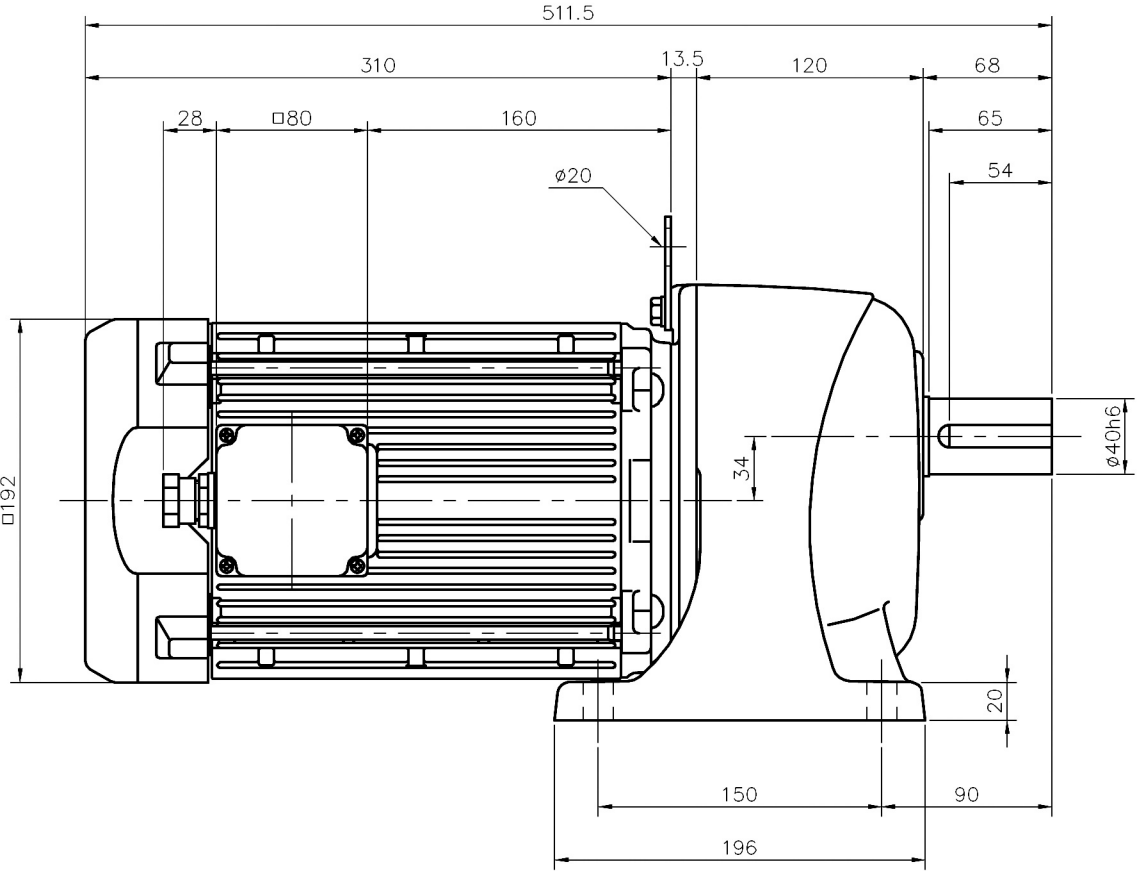
511.5
310
13.5
120
68
28
□80
160
65
54
ø20
□192
34
ø40h6
20
150
90
196

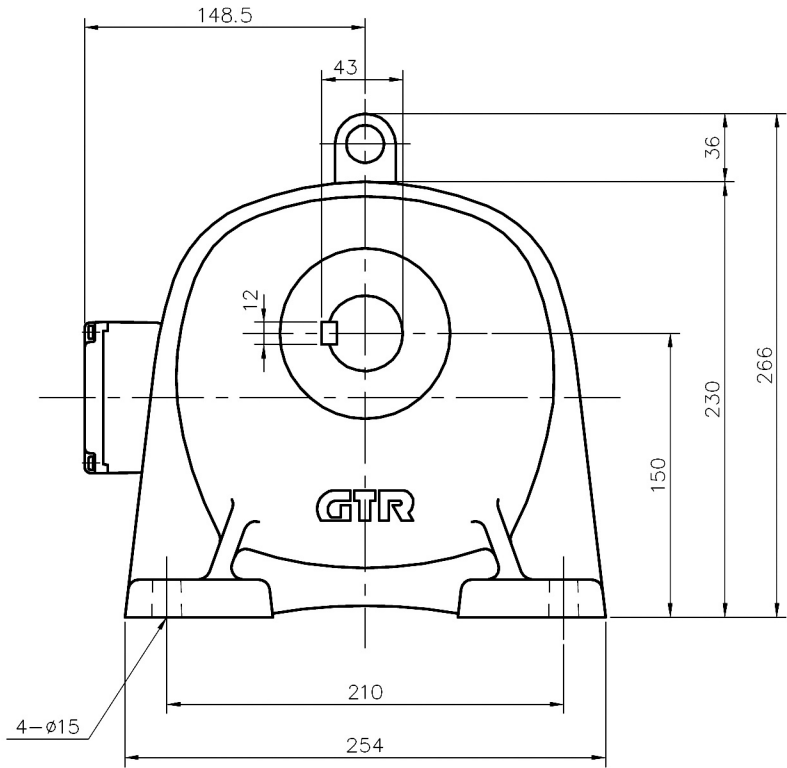
148.5
43
36
12
266
230
150
GTR
210
4−ø15
254